TENGA EN CUENTA

Las medidas de los dibujos y de los sitios web de TimberIN son aproximadas. Difieren ligeramente de las medidas del producto terminado, porque nuestros productos se diseñan de forma individual y se fabrican a mano. Si una o varias medidas son muy importantes para usted, indíquenoslo antes de hacer el pedido. Durante la producción prestaremos especial atención a sus requisitos, para que el producto se ajuste a ellos lo más posible.

NORDIC EXTERNAL COMFORT

FICHA TÉCNICA

Índice

ø1800 MM EXTERNAL COMFORT

ø2000 MM EXTERNAL COMFORT

⌀1800 MM EXTERNAL COMFORT

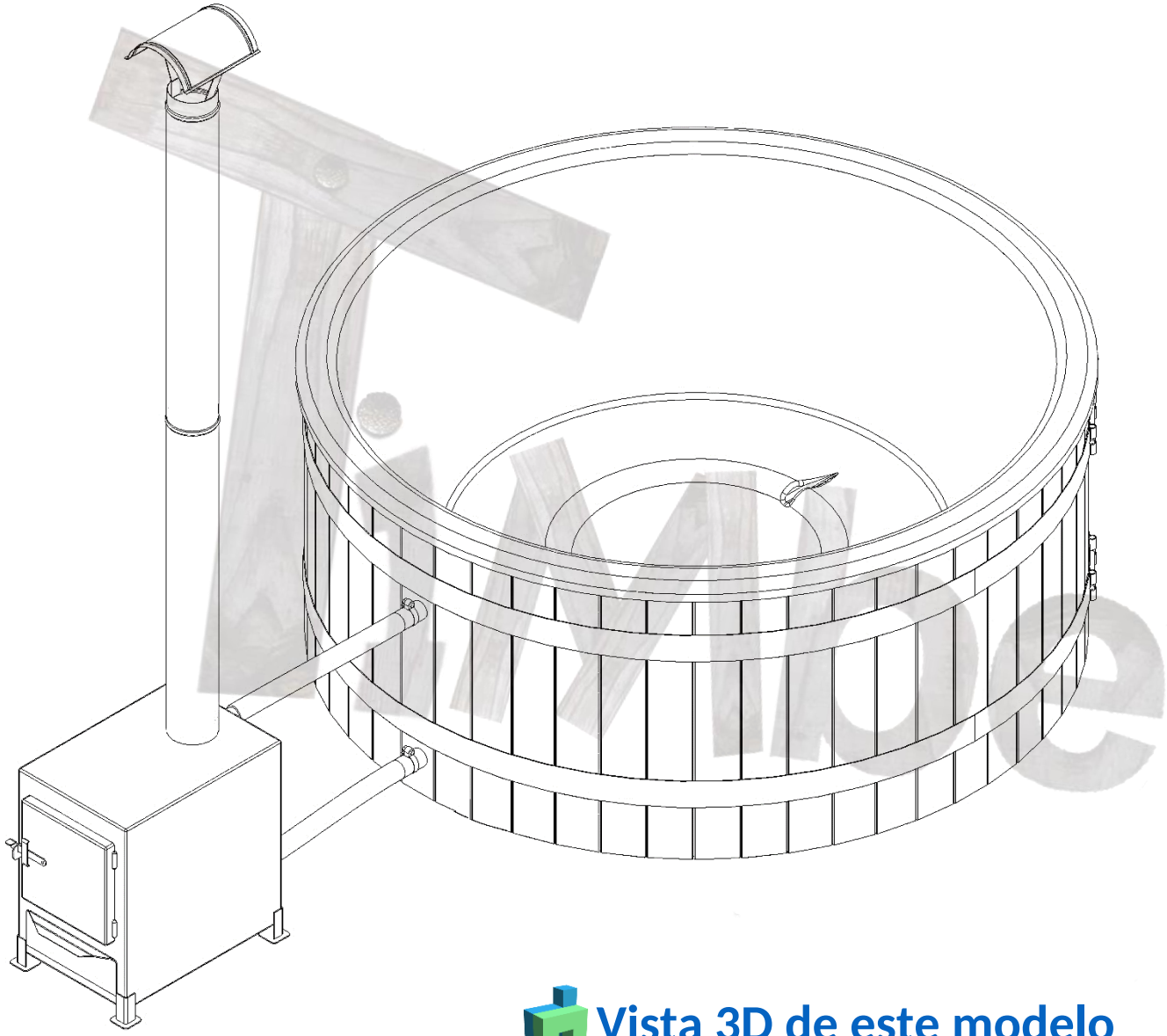

MODELO	NORDIC EXTERNAL
	COMFORT
Número de bañistas	4-6
Capacidad de agua	1400 l
LED	opcional
HIDROMASAJE	opcional
MASAJE DE AIRE	opcional
FILTRACIÓN DE ARENA	opcional
AISLAMIENTO	incluido
BAÑERA ACRÍLICA	opcional
ESCALERA	A o C
TAPA DE FIBRA DE VIDRIO	opcional
TAPA DE CUERO SINTÉTICO	opcional
TAPA + BORDE DE MADERA	opcional
CALEFACCIÓN	REVESTIMIENTO
Estufa de leña externa	Abeto
Calentador eléctrico	Alerce
Híbrido: eléctrico + leña	Thermowood
Híbrido: bomba de calor + leña	Roble
Estufa de pellets externa	WPC negro
Calentador de gas	WPC marrón
Biocalentador	
Solo conexiones	

Vista 3D de este modelo

BAÑERA ACRÍLICA PARA ESTUFA EXTERNA – Ø 2,0 M

Nordic External Comfort™ 1800 (4–6 personas)

TimberIN
BALTIC SPA & SAUNAS

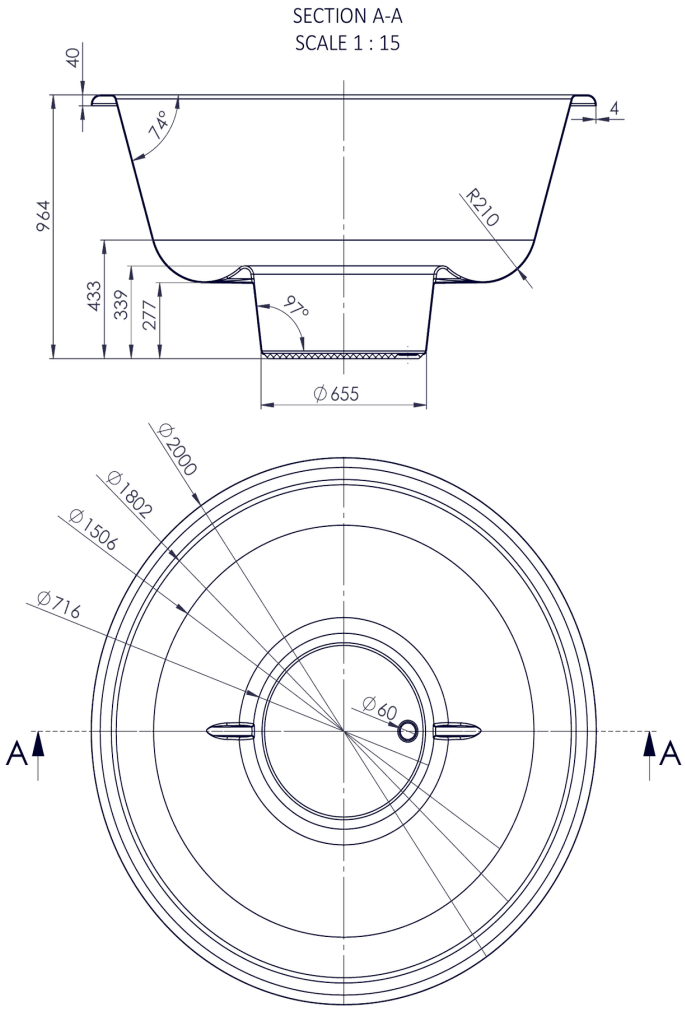

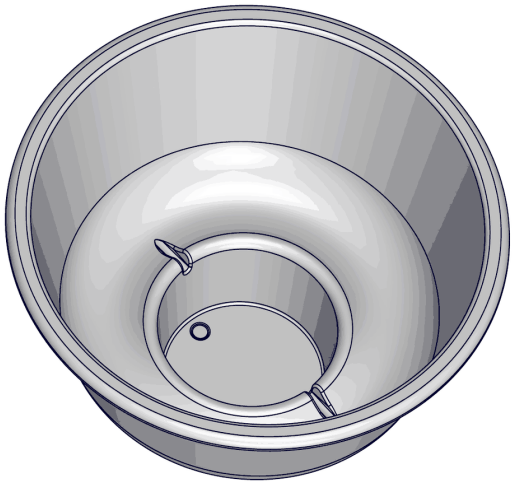

TimberIN Nordic External Comfort™

Bañera acrílica para estufa externa – Ø 2,0 m
La bañera acrílica sustituye a la de fibra de vidrio.
Medidas en mm · dibujo sin escala al imprimir
SECTION = sección · SCALE = escala
www.timberin.com

COLORES DE LA BAÑERA ACRÍLICA

Nordic External Comfort™

Solo para la bañera acrílica (la de fibra de vidrio tiene sus propios colores). Blanco perla viene preseleccionado; ningún color tiene recargo.

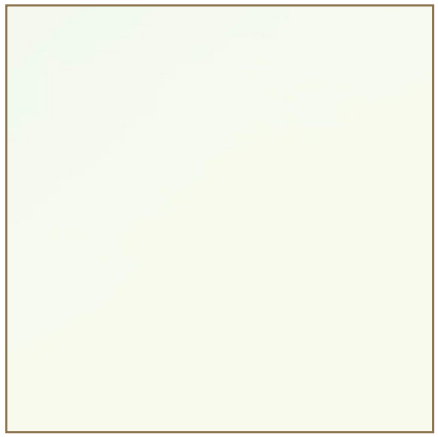

Blanco perla
(preseleccionado)



Gris metal



Nubes café



Nubes negro perla

Los colores en pantalla e impresos pueden variar ligeramente respecto a la superficie real.

www.timberin.com

INFORMACIÓN GENERAL

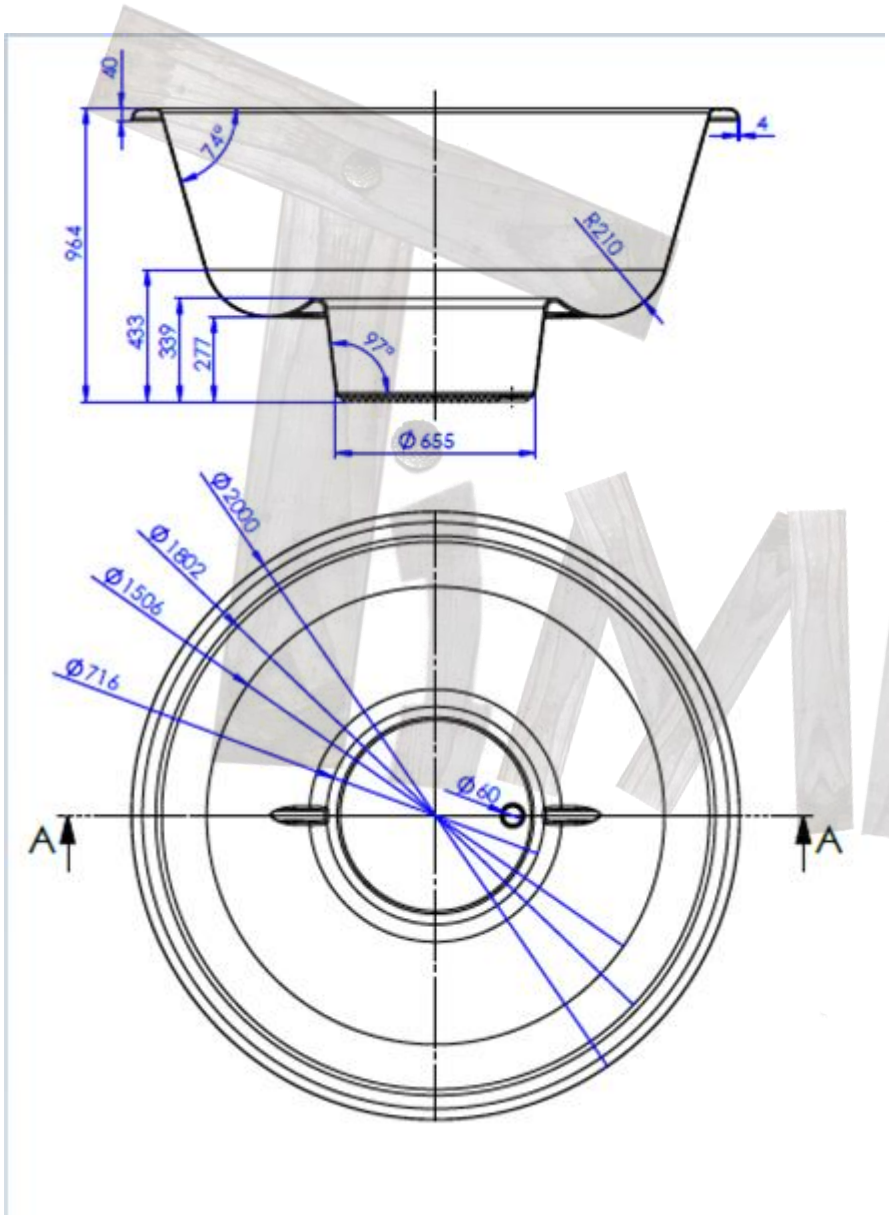

MODELO	EXTERNAL COMFORT SIN ASIENTO INFANTIL
Diámetro interior	1802 mm
Diámetro exterior	2000 mm
Longitud de la chimenea	2000 mm

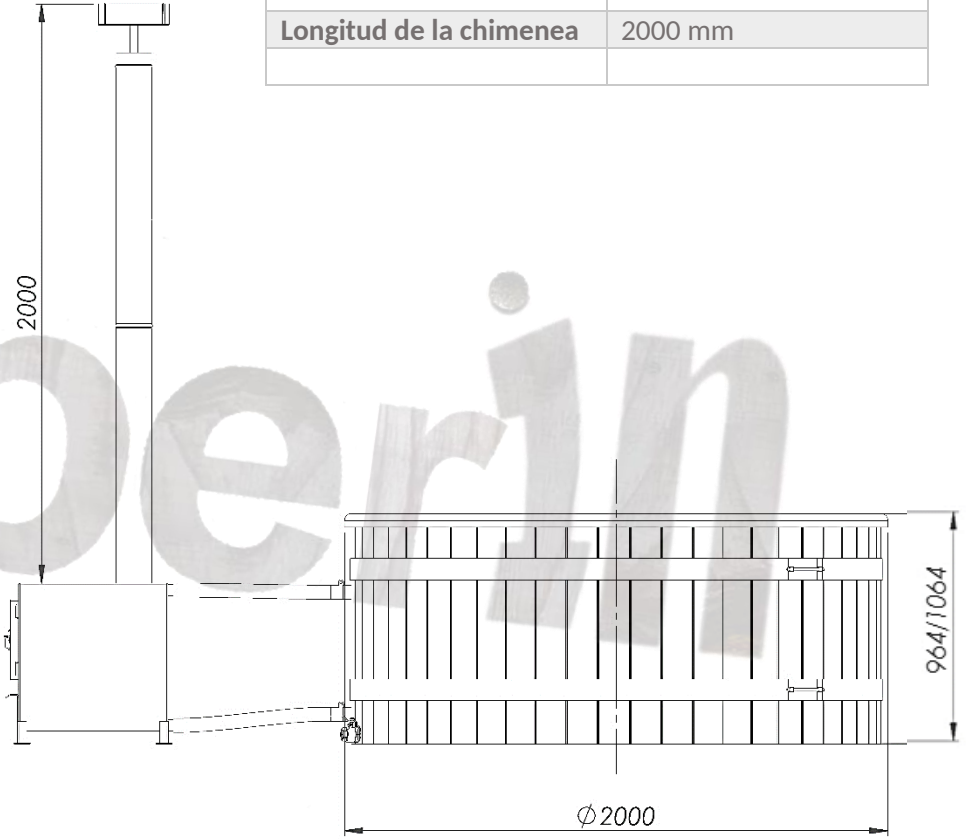

Imberin

ESTUFA DE LEÑA EXTERNA

BFTS-50, 22kW

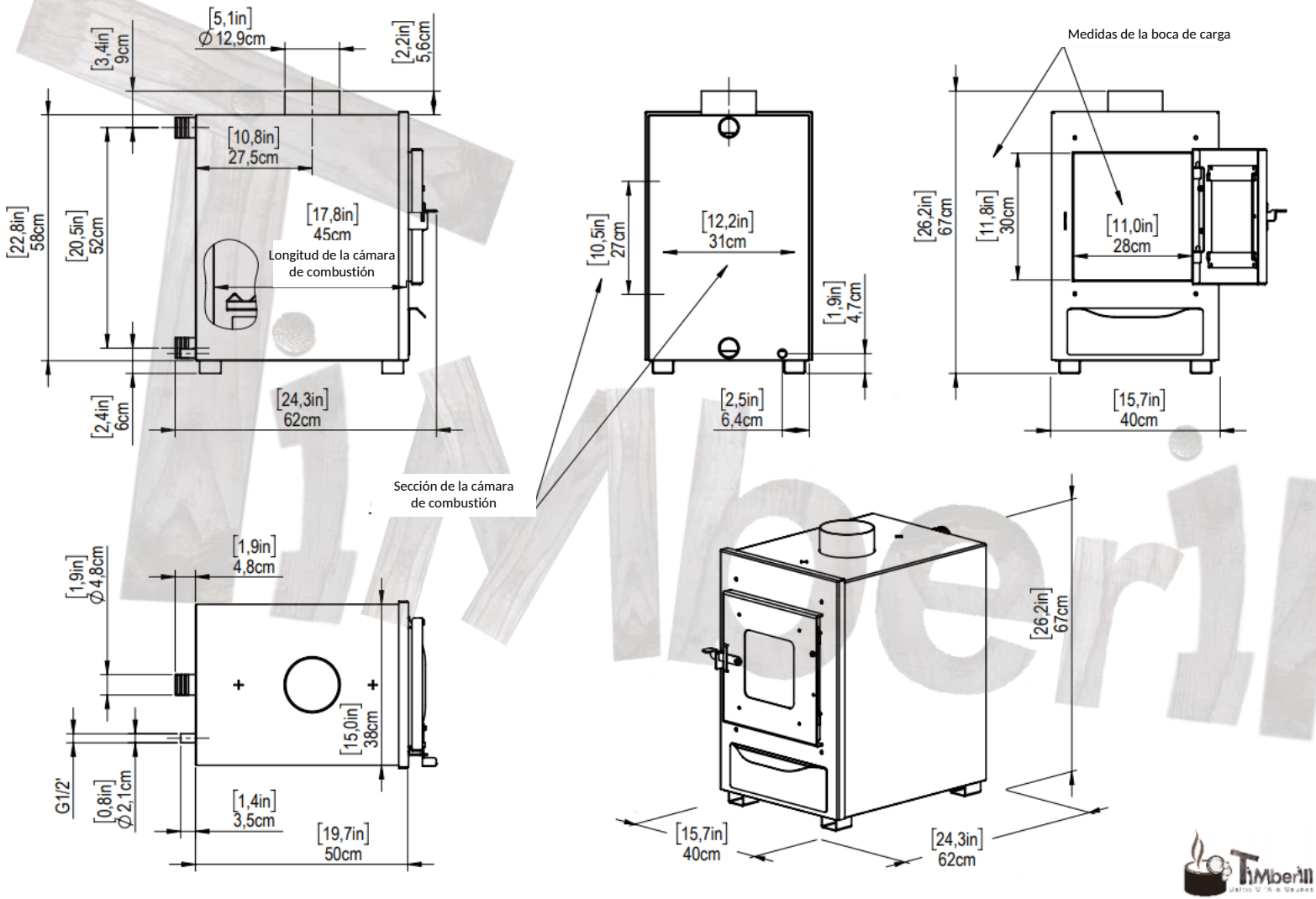

Timberin

CON CALENTADOR ELÉCTRICO

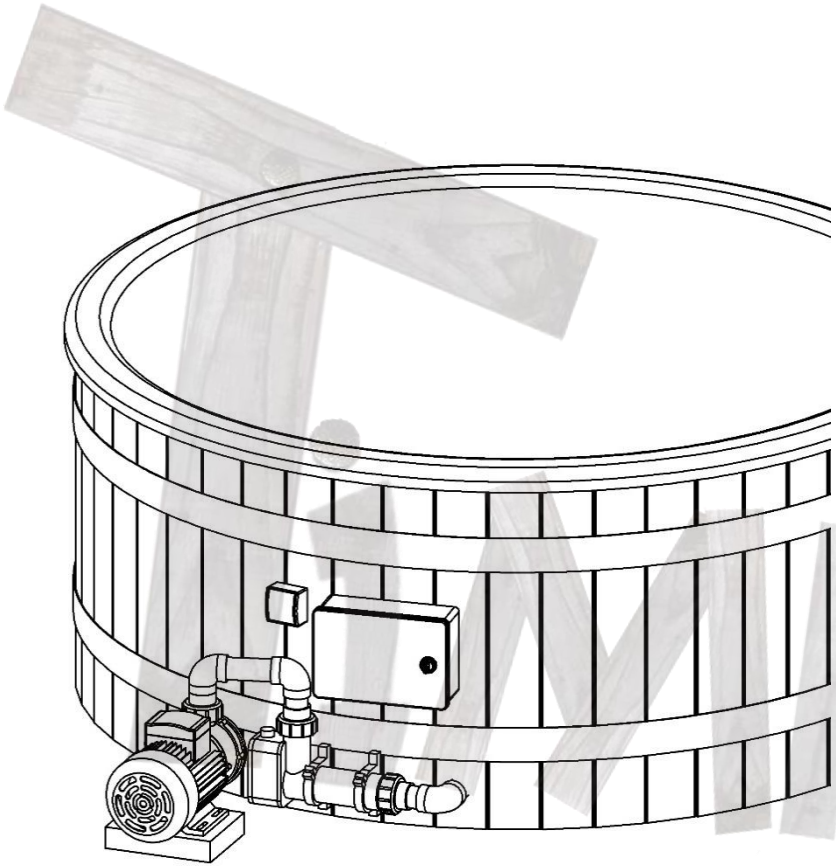

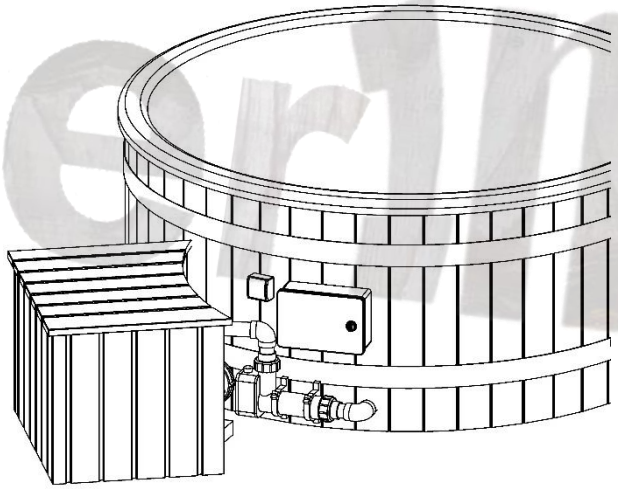

Imberin

ESCALERA TIPO A

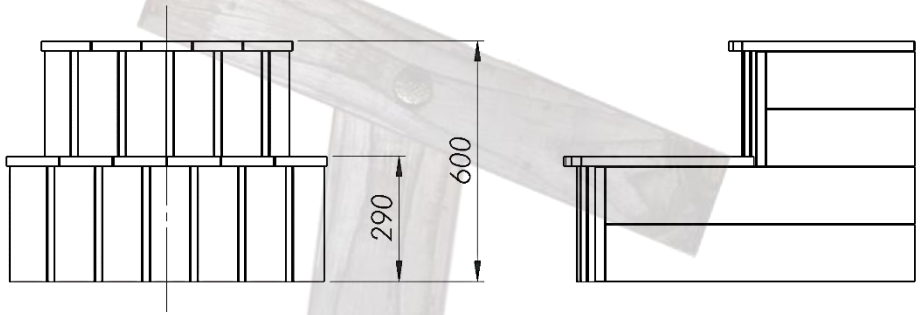

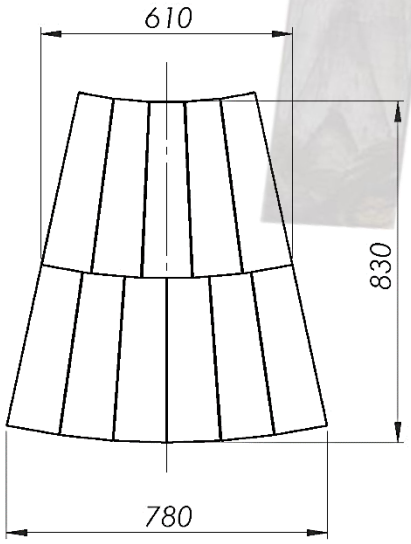

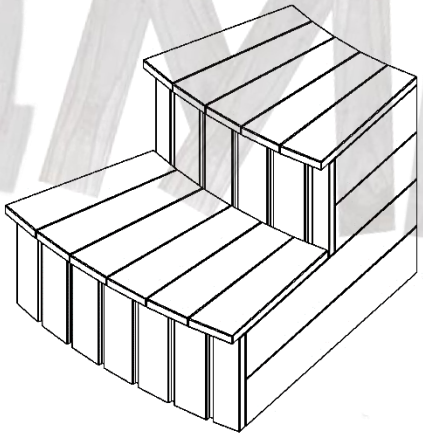

MODELO	ESCALERA TIPO A
Altura total	600 mm
Altura del primer peldaño	290 mm
Ancho total	780 mm
Longitud	830 mm
También disponible	**Tipo C**

iMberin

TAPA DE MADERA + BORDE REDONDO DE MADERA

MODELO	PIEZAS DE MADERA
Diámetro de la tapa de madera	2100 mm
Aislamiento de la tapa (si se elige)	30 mm
Ancho del borde de madera	170 mm
Solo abeto o Thermowood	

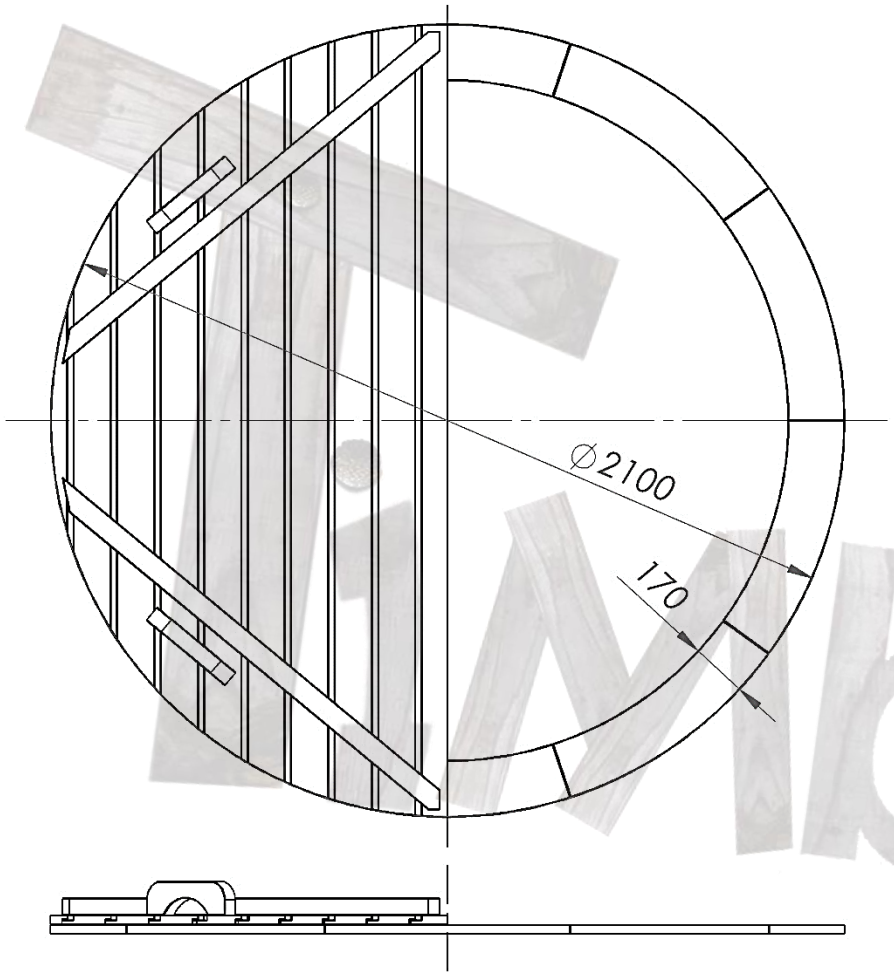

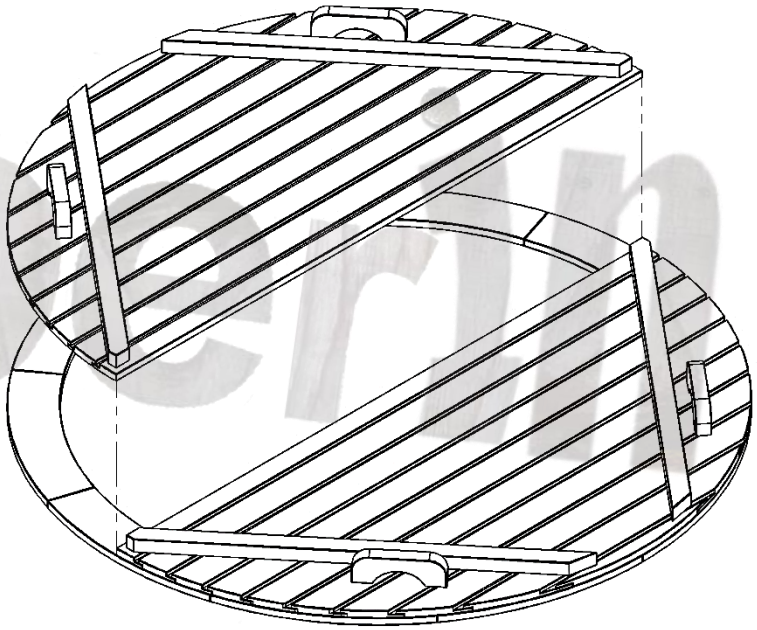

MiMberdin

TAPA DE FIBRA DE VIDRIO

MODELO	TAPA DE FIBRA DE VIDRIO
Diámetro	2030 mm
Grosor del aislamiento (si se elige)	10 mm

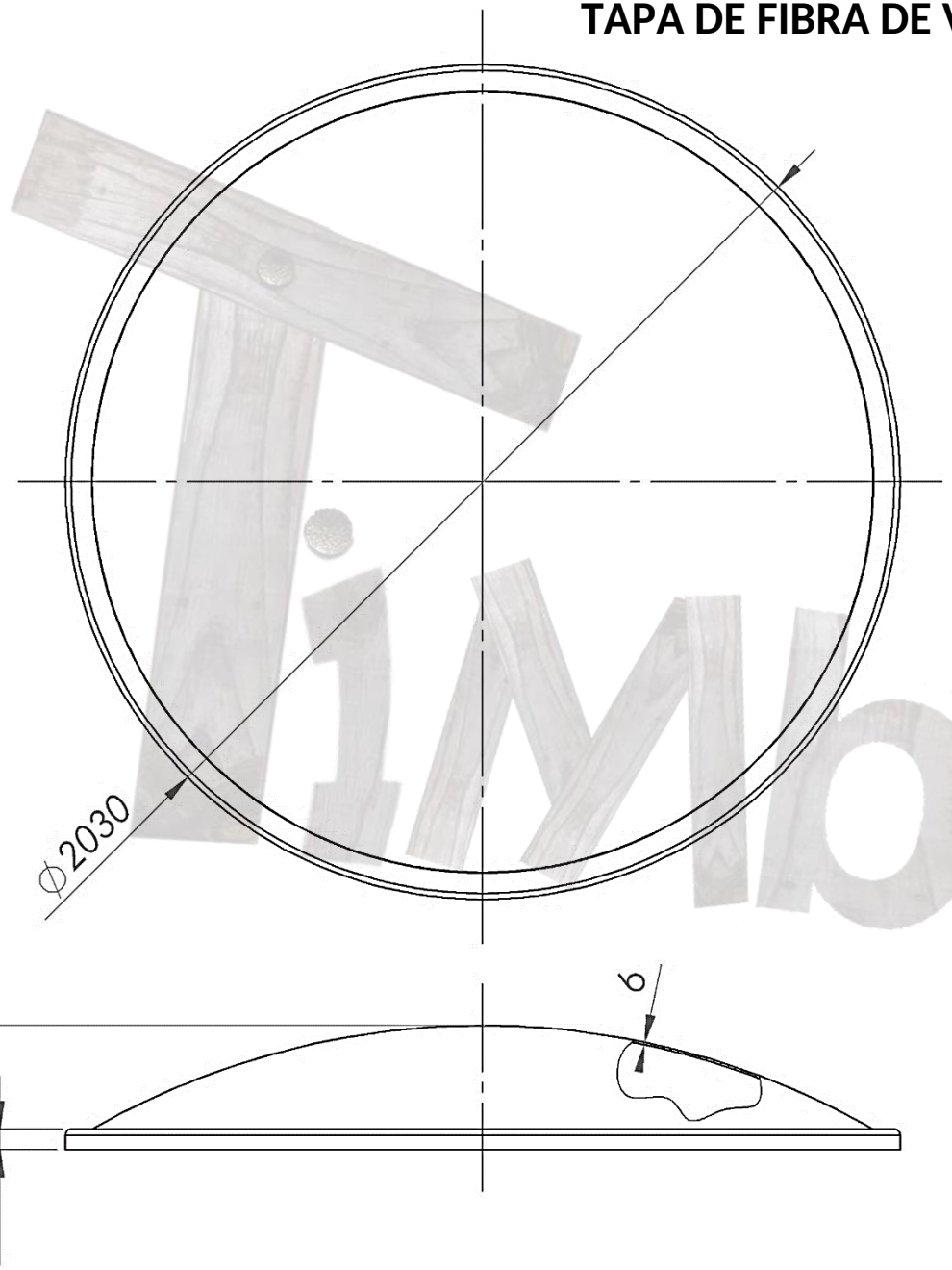



iMberin

TAPA DE CUERO SINTÉTICO

MODELO	TAPA DE CUERO SINTÉTICO
Diámetro	2000 mm
Faldón lateral	150 mm
Grosor del aislamiento	70 mm

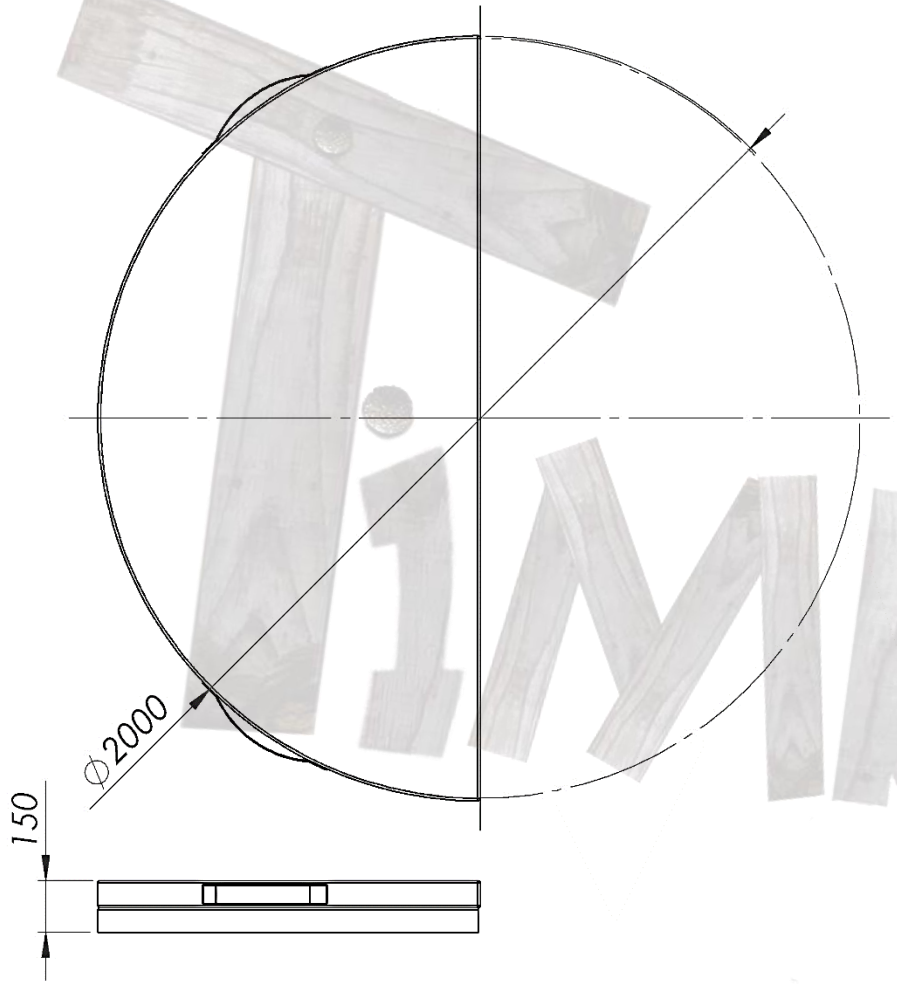

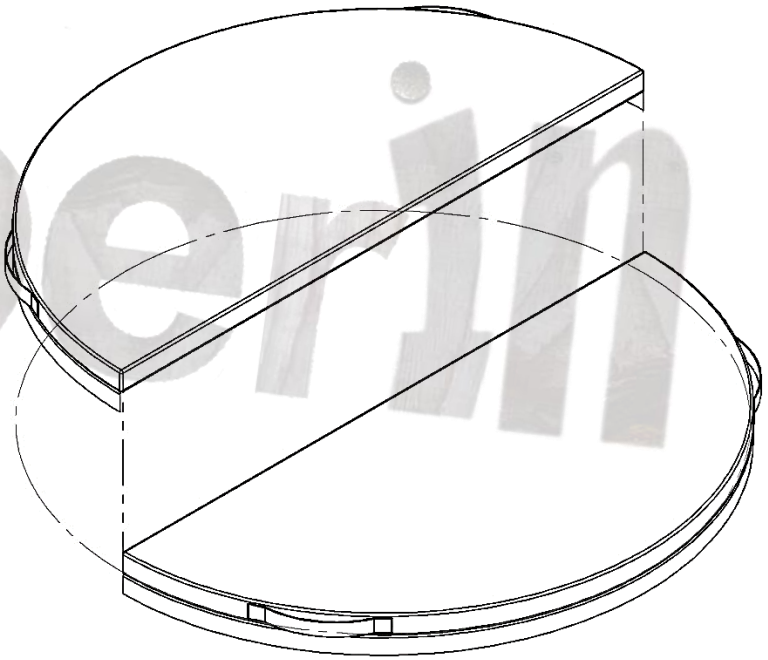

timberin

DESAGÜE

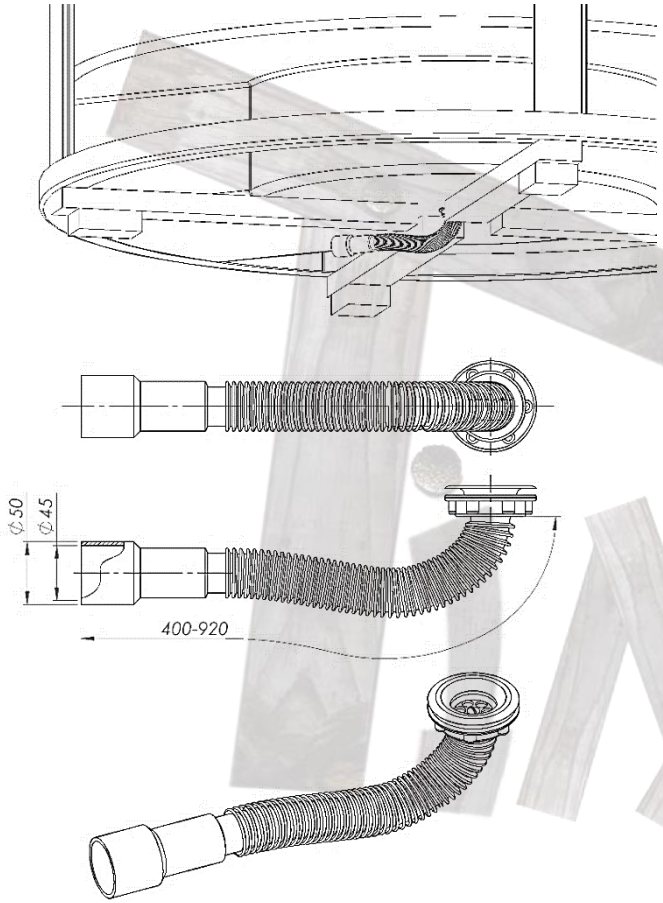

MODELO	DESAGÜE
Longitud del desagüe	400-920 mm
Diámetro interior del desagüe	45 mm
Diámetro exterior del desagüe	50 mm
Material	PVC

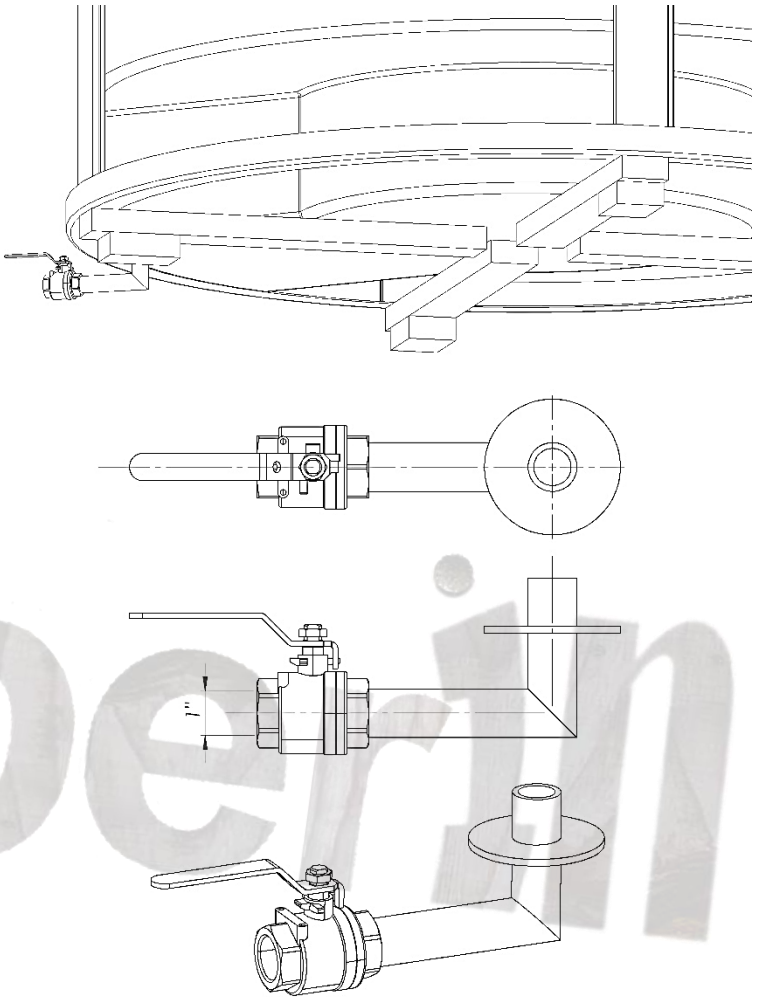

MODELO	GRIFO DE DESAGÜE EXTERIOR
Diámetro del grifo	1 inch
Material	Acero inoxidable 316

Imberin

CAJAS DE MADERA PARA LOS SISTEMAS SPA

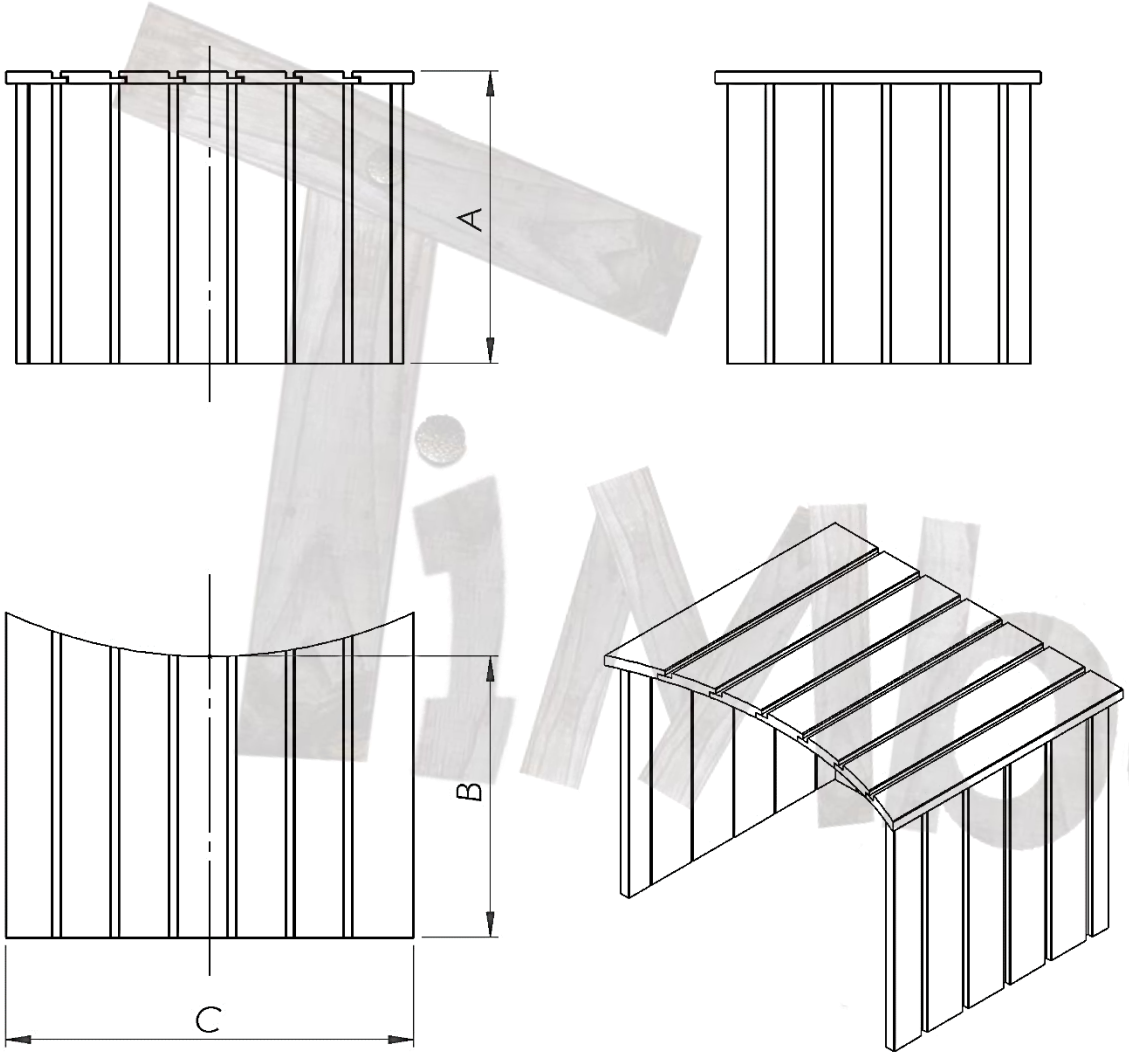

MODELO	CAJA DE MADERA
Filtración de arena con caja de madera	A: 800 mm B: 700 mm C: 600 mm
Calentador eléctrico con caja de madera	A: 400 mm B: 600 mm C: 600 mm
Filtro de arena + calentador eléctrico con caja de madera	A: 800 mm B: 700 mm C: 600 mm
Calentador de gas con caja de madera	A: 940 mm B: 350 mm C: 500 mm

iMoerin

EXTERNAL COMFORT 1800 – INFORMACIÓN DE ENTREGA

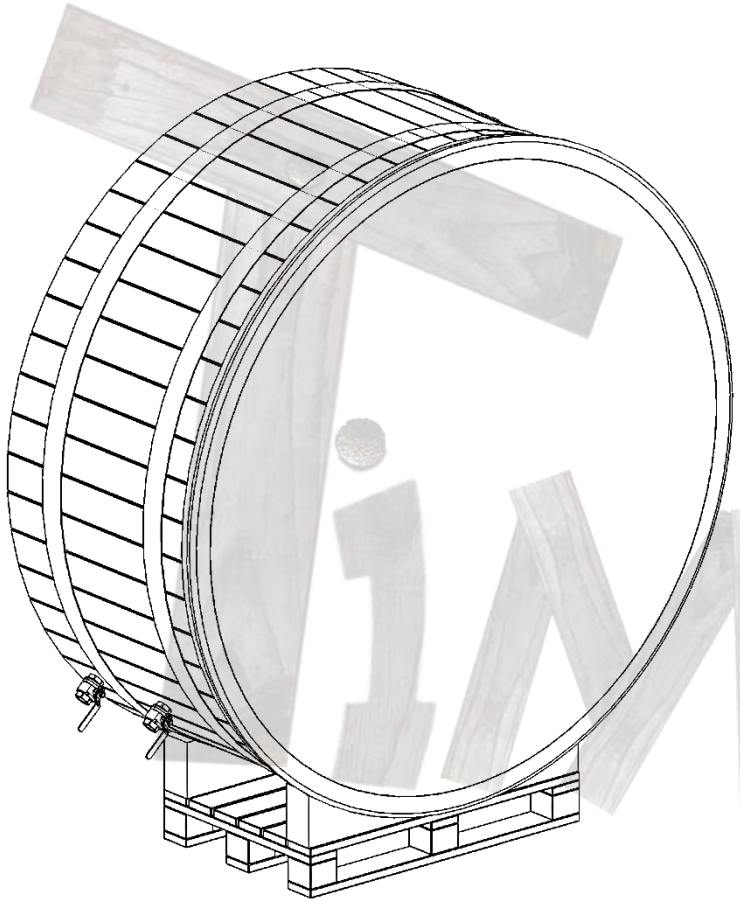

MODELO	ENTREGA
Medidas del modelo embalado en palé:	Altura: 2200 mm Ancho: 1300 mm Longitud: 2100 mm
Bulto adicional (escalera y calentador)	Altura: 900 mm Ancho: 800 mm Longitud: 1000 mm

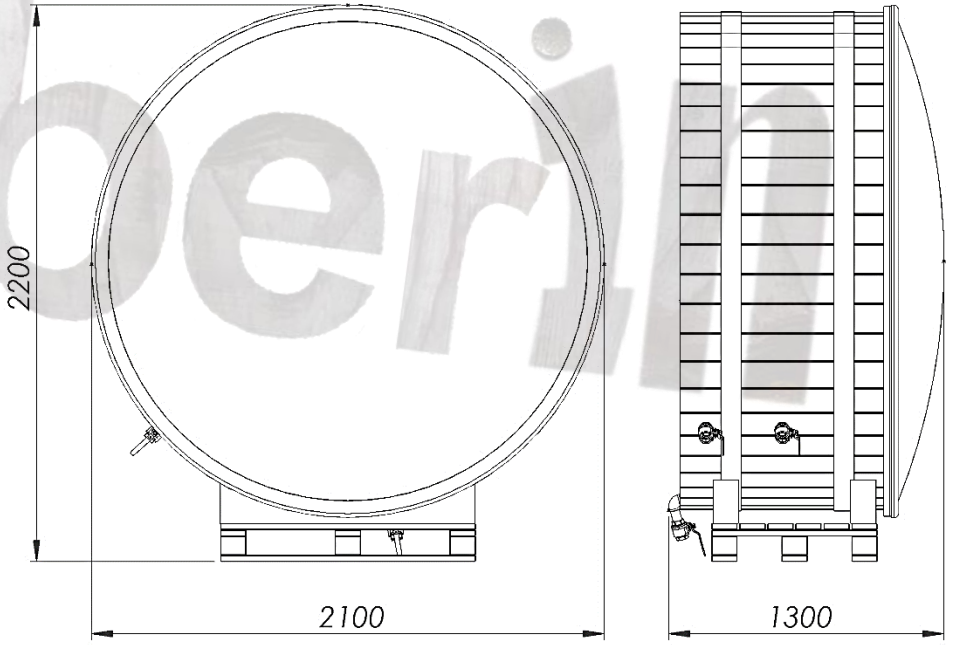

iMperial

⌀2000 MM EXTERNAL COMFORT

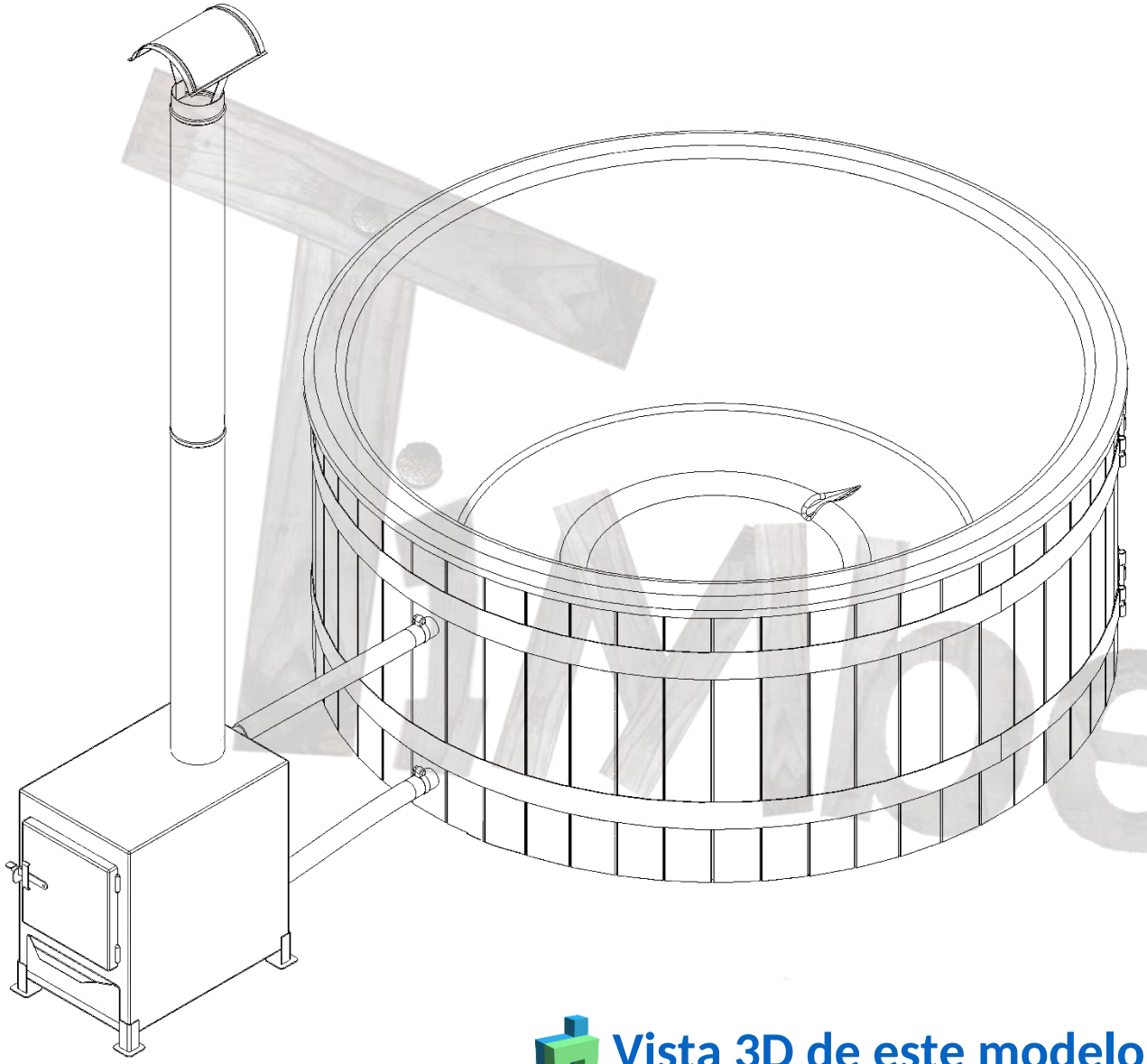

MODELO	NORDIC EXTERNAL
	COMFORT
Número de bañistas	6-8
Capacidad de agua	1550 l
LED	opcional
HIDROMASAJE	opcional
MASAJE DE AIRE	opcional
FILTRACIÓN DE ARENA	opcional
AISLAMIENTO	incluido
BAÑERA ACRÍLICA	opcional
ESCALERA	A o C
TAPA DE FIBRA DE VIDRIO	opcional
TAPA DE CUERO SINTÉTICO	opcional
TAPA + BORDE DE MADERA	opcional
CALEFACCIÓN	REVESTIMIENTO
Estufa de leña externa	Abeto
Calentador eléctrico	Alerce
Híbrido: eléctrico + leña	Thermowood
Híbrido: bomba de calor + leña	Roble
Estufa de pellets externa	WPC negro
Calentador de gas	WPC marrón
Biocalentador	
Solo conexiones	

Vista 3D de este modelo

BAÑERA ACRÍLICA PARA ESTUFA EXTERNA – Ø 2,2 M

Nordic External Comfort™ 2000 (6–8 personas)

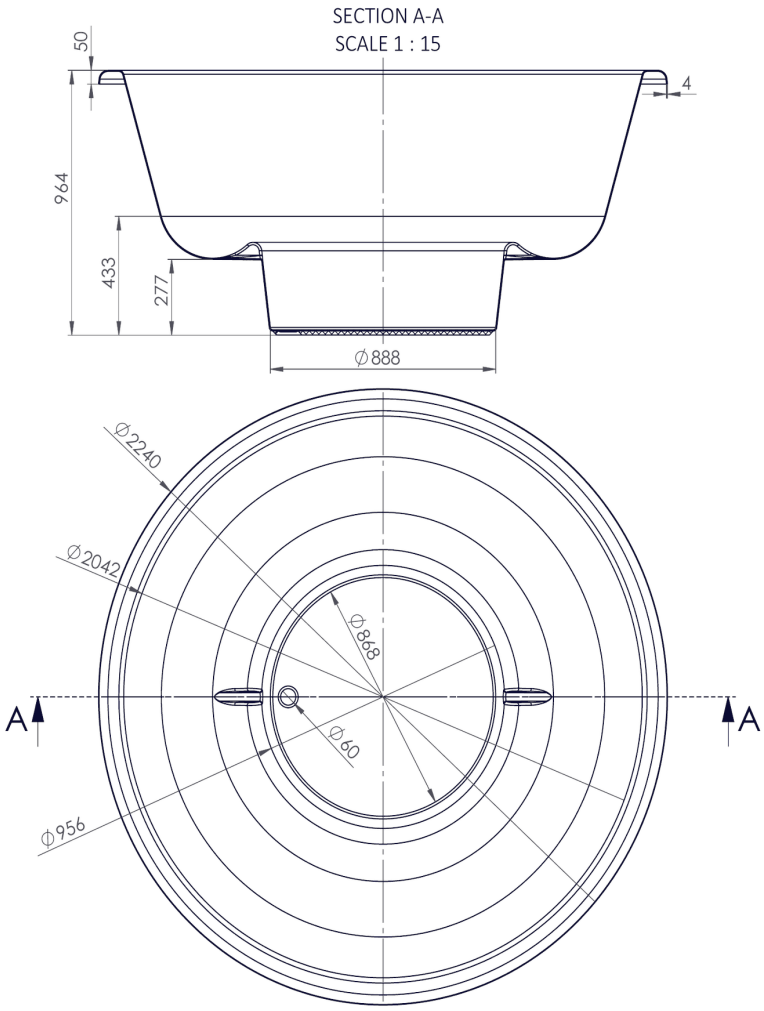



TimberIN Nordic External Comfort™

Bañera acrílica para estufa externa – Ø 2,2 m

La bañera acrílica sustituye a la de fibra de vidrio.

Medidas en mm · dibujo sin escala al imprimir

SECTION = sección · SCALE = escala

www.timberin.com

INFORMACIÓN GENERAL

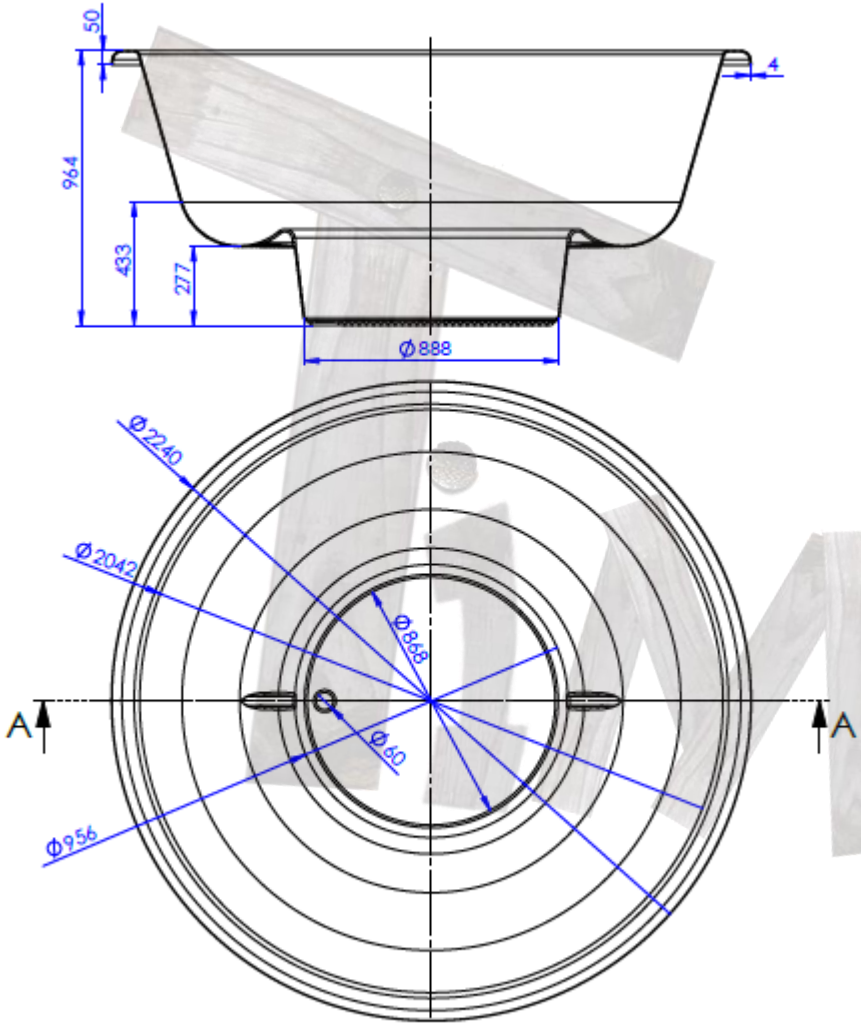

MODELO	EXTERNAL COMFORT SIN ASIENTO INFANTIL
Diámetro interior	2042 mm
Diámetro exterior	2240 mm
Longitud de la chimenea	2000 mm

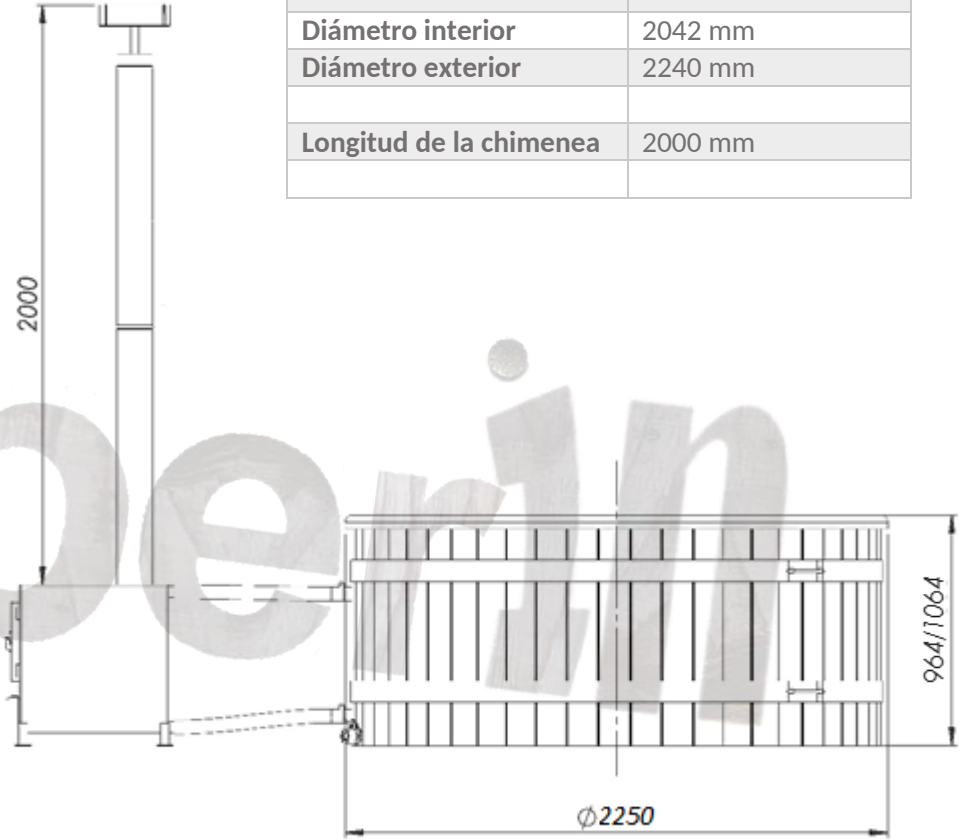

ESTUFA DE LEÑA EXTERNA

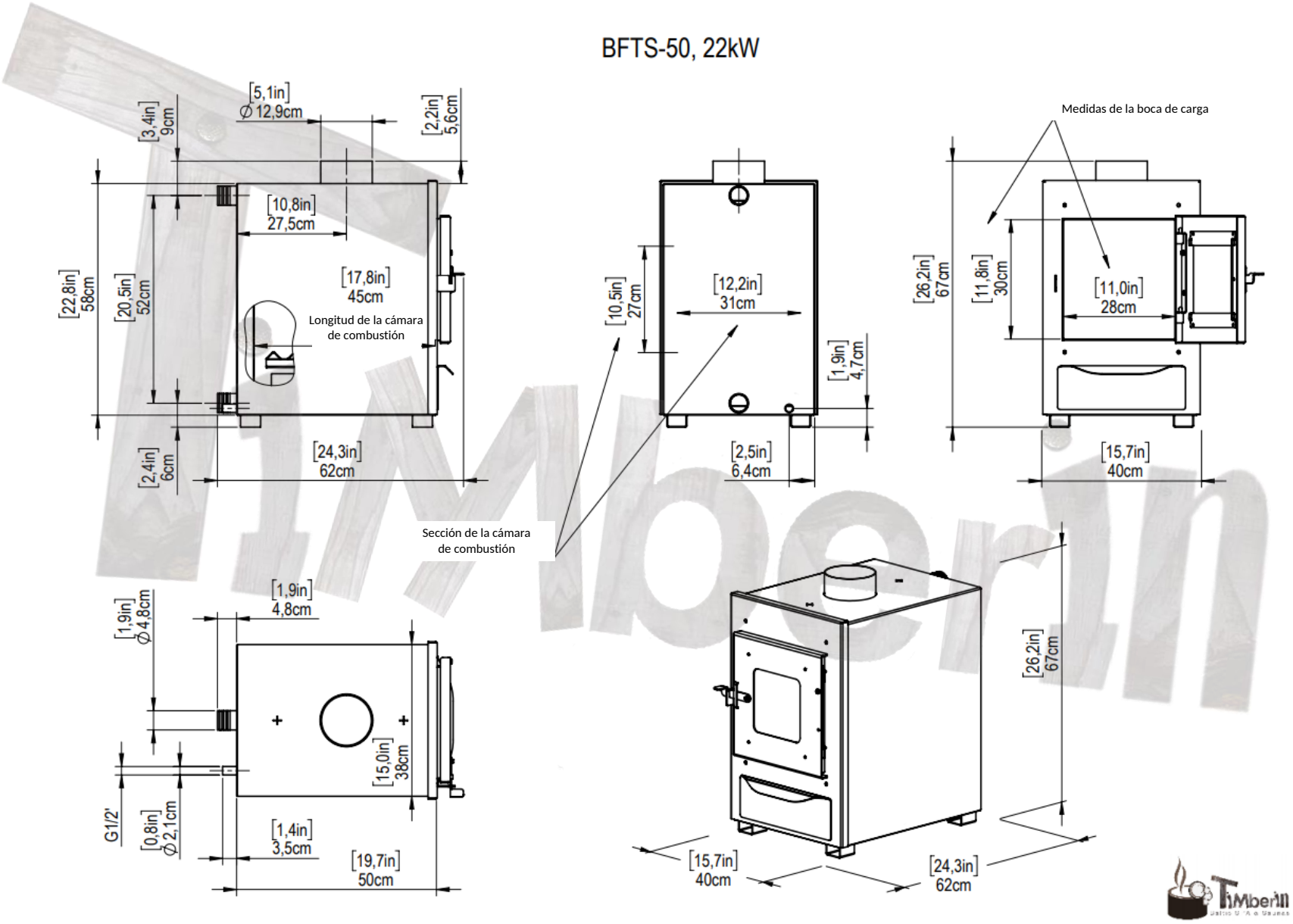

CON CALENTADOR ELÉCTRICO

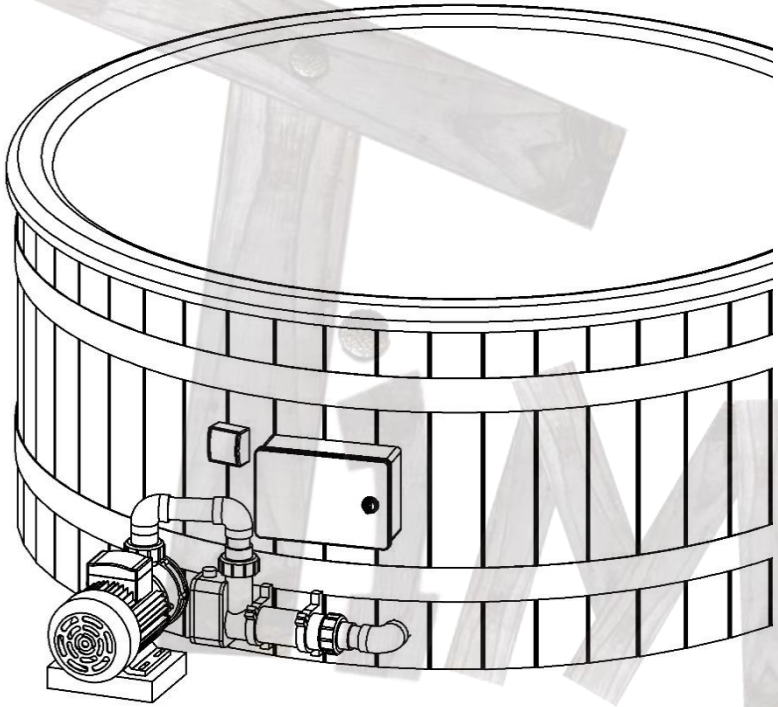

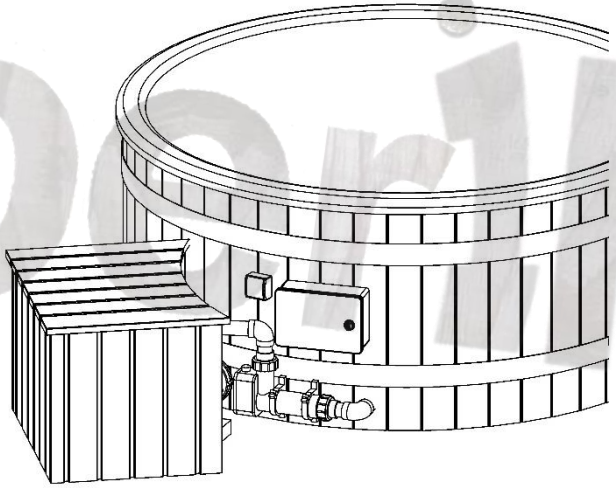

ESCALERA TIPO A

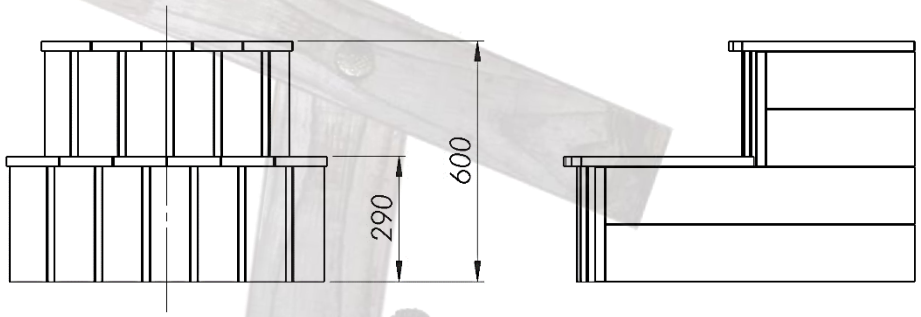

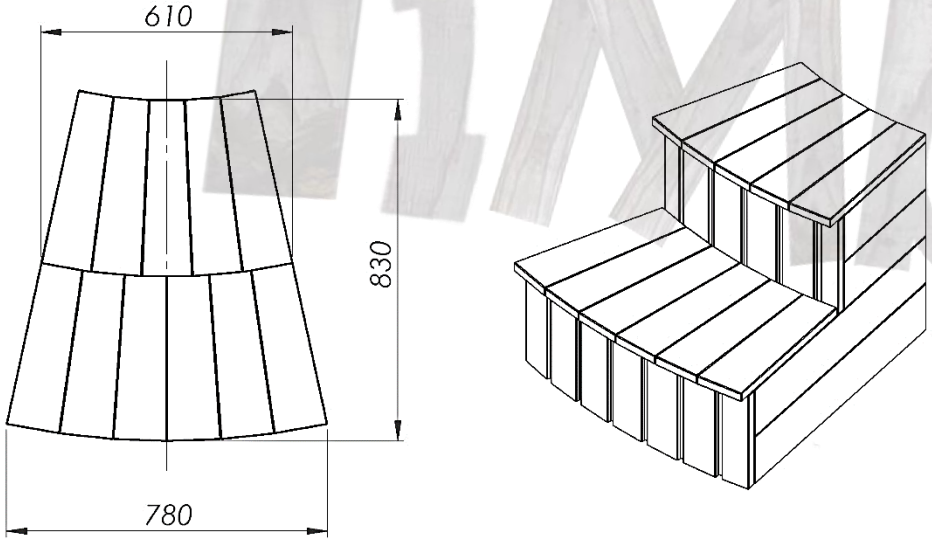

MODELO	ESCALERA TIPO A
Altura total	600 mm
Altura del primer peldaño	290 mm
Ancho total	780 mm
Longitud	830 mm
También disponible	**Tipo C**

iMberin

TAPA DE MADERA + BORDE REDONDO DE MADERA

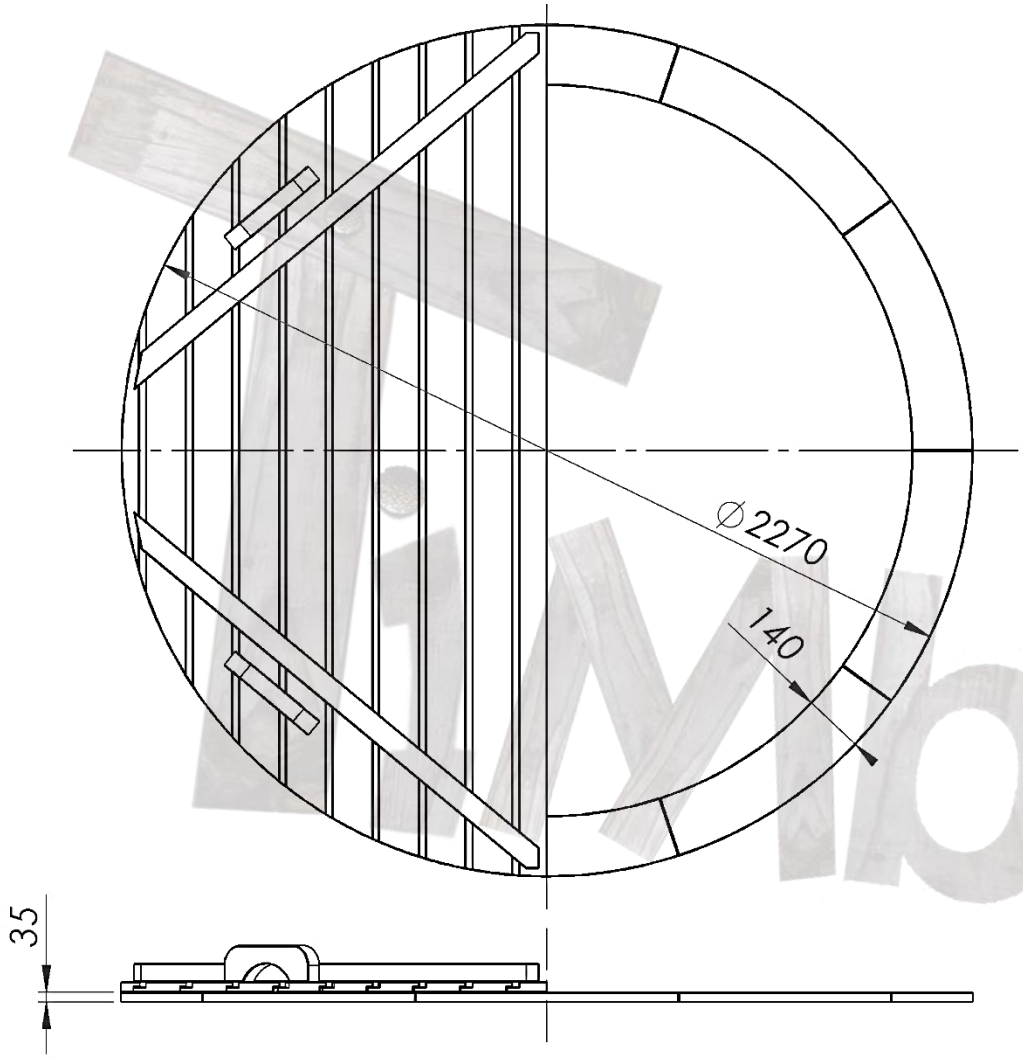

MODELO	PIEZAS DE MADERA
Diámetro de la tapa de madera	2270 mm
Aislamiento de la tapa (si se elige)	30 mm
Ancho del borde de madera	140 mm
Solo abeto o Thermowood	
Tapa de fibra de vidrio	También disponible
Tapa aislada de cuero sintético	También disponible

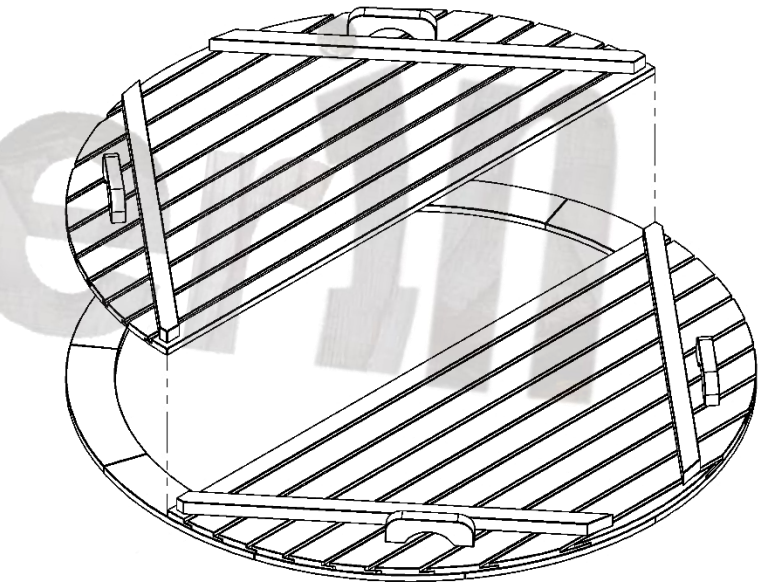

DESAGÜE

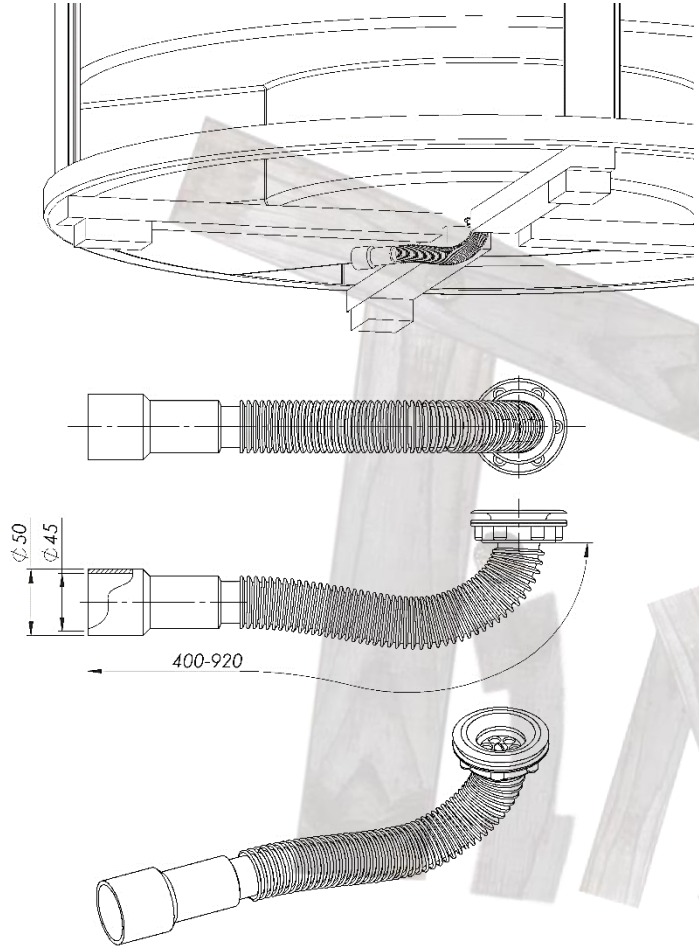

MODELO	DESAGÜE
Longitud del desagüe	400-920 mm
Diámetro interior del desagüe	45 mm
Diámetro exterior del desagüe	50 mm
Material	PVC

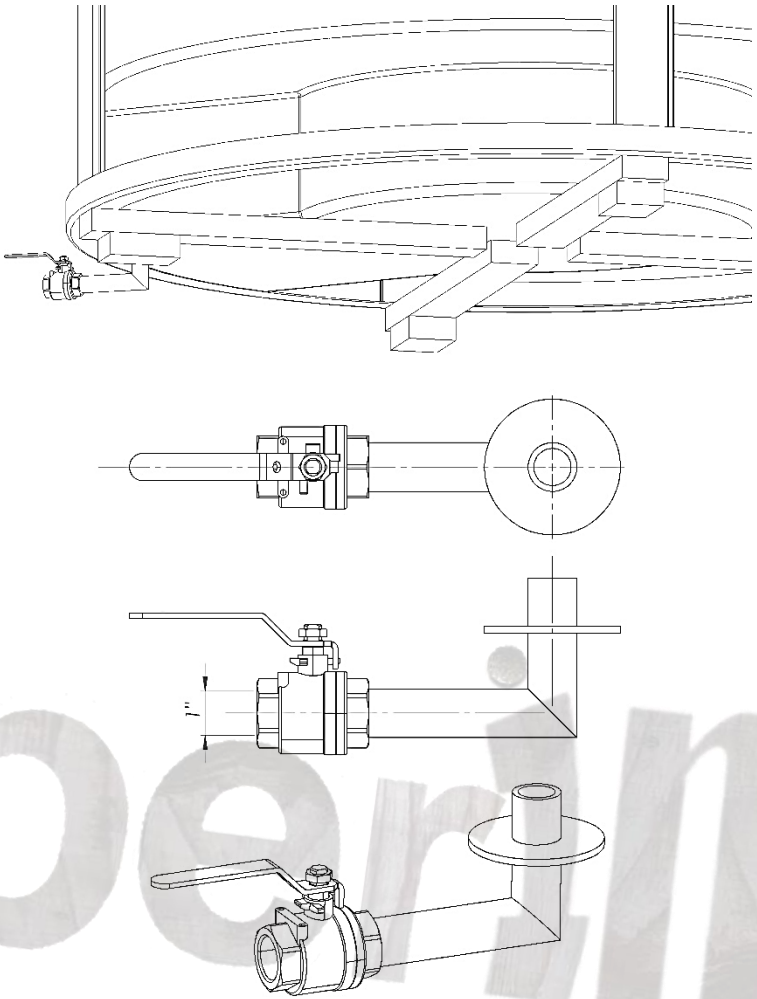

MODELO	GRIFO DE DESAGÜE EXTERIOR
Diámetro del grifo	1 inch
Material	Acero inoxidable 316

Imberin

CAJAS DE MADERA PARA LOS SISTEMAS SPA

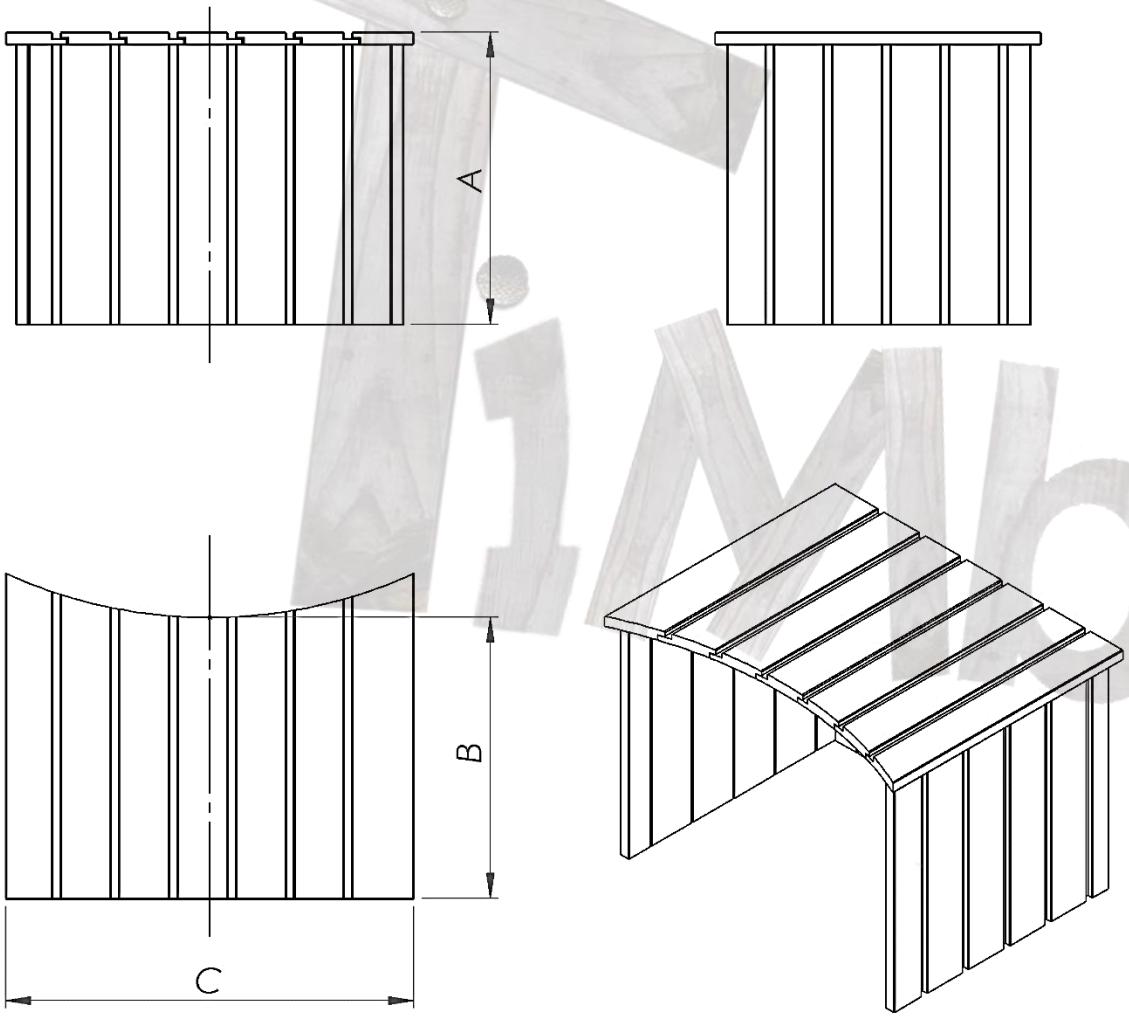

MODELO	CAJA DE MADERA
Filtración de arena con caja de madera	A: 800 mm B: 700 mm C: 600 mm
Calentador eléctrico con caja de madera	A: 400 mm B: 600 mm C: 600 mm
Filtro de arena + calentador eléctrico con caja de madera	A: 800 mm B: 700 mm C: 600 mm
Calentador de gas con caja de madera	A: 940 mm B: 350 mm C: 500 mm

iMberin

EXTERNAL COMFORT 2000 – INFORMACIÓN DE ENTREGA

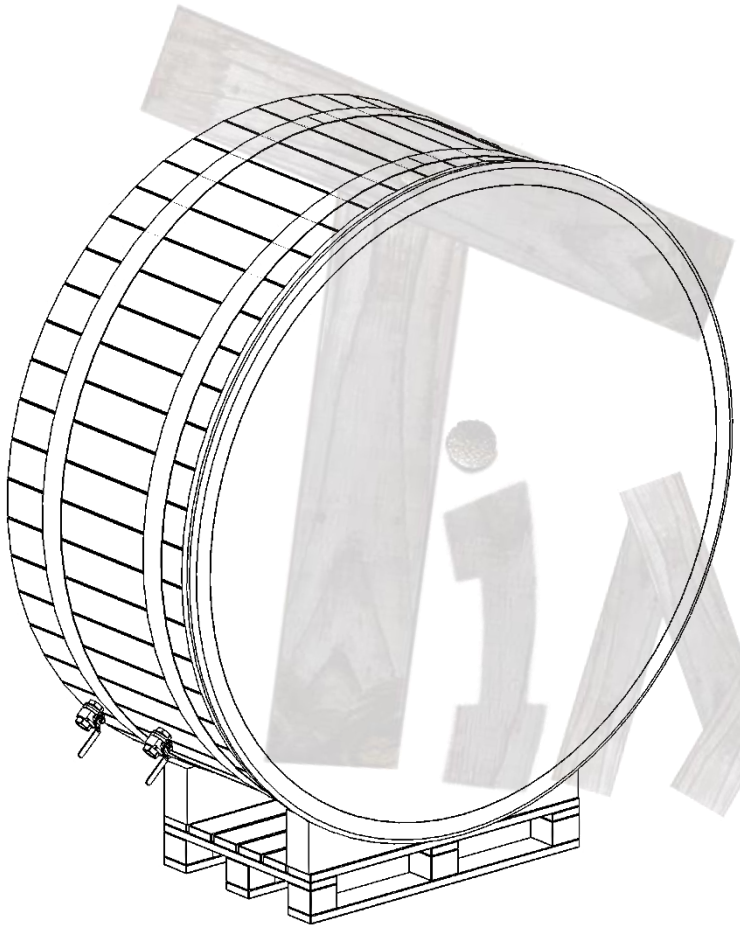

MODELO	ENTREGA
Medidas del modelo embalado en palé:	Altura: 2400 mm Ancho: 1300 mm Longitud: 2300 mm
Bulto adicional (escalera y calentador)	Altura: 900 mm Ancho: 800 mm Longitud: 1000 mm

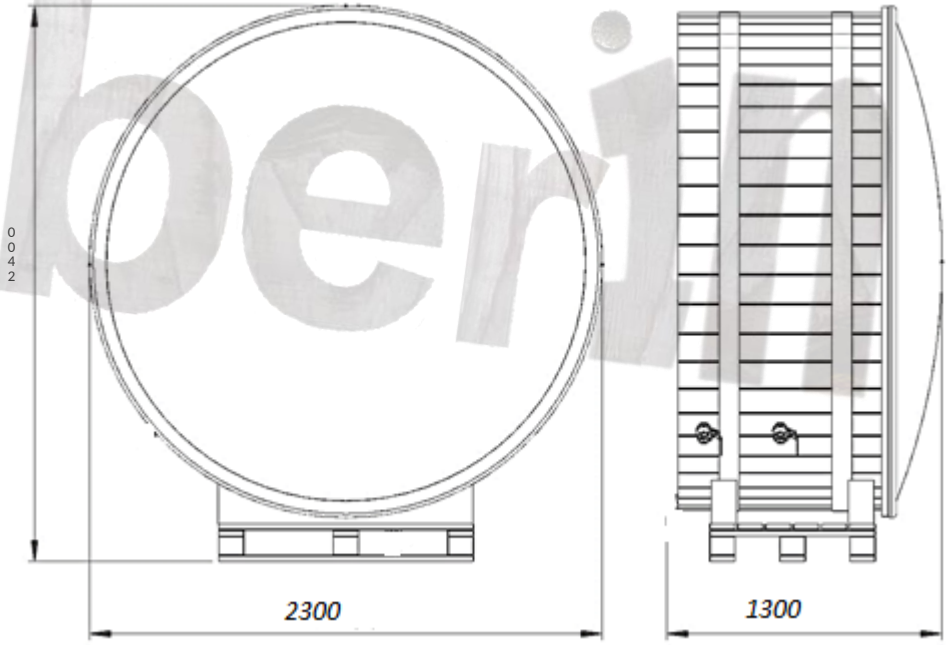

imberi