ENG: The measurements mentioned in the drawings and in TimberIN websites are only approximate data. They will differ from the measurements of the finished product. It is due to the fact that our products are individually designed and hand-made. However, if one or more measurements are very important, please mention before ordering. We will pay big attention to your requirements in the production process. This will ensure that the product will be produced as closely as possible to your requirements.

DE: Die in den Zeichnungen und auf den TimberIN-Websites genannten Maße sind nur ungefähre Angaben. Sie unterscheiden sich von den Maßen des fertigen Produkts. Dies liegt daran, dass unsere Produkte individuell gestaltet und handgefertigt werden. Wenn jedoch eine oder mehrere Messungen sehr wichtig sind, geben Sie dies bitte vor der Bestellung an. Wir werden Ihre Anforderungen im Produktionsprozess sehr berücksichtigen. Dadurch wird sichergestellt, dass das Produkt so genau wie möglich Ihren Anforderungen entspricht.

FR: Les mesures mentionnées dans les dessins et sur les sites Web TimberIN ne sont que des données approximatives. Ils différeront des mesures du produit fini. Cela est dû au fait que nos produits sont conçus individuellement et fabriqués à la main. Cependant, si une ou plusieurs mesures sont très importantes, merci de le mentionner avant de commander. Nous prêterons une grande attention à vos besoins dans le processus de production. Cela garantira que le produit sera fabriqué aussi près que possible de vos besoins.

DK: Målingerne nævnt på tegningerne og på TimberIN-websteder er kun omtrentlige data. De afviger fra målingerne af det færdige produkt. Det skyldes, at vores produkter er individuelt designet og håndlavet. Hvis en eller flere målinger dog er meget vigtige, skal du nævne det før du bestiller. Vi vil være meget opmærksomme på dine krav i produktionsprocessen. Dette vil sikre, at produktet produceres så tæt som muligt efter dine krav.

NO: Målingene nevnt på tegningene og på TimberIN nettsteder er bare omtrentlige data. De vil avvike fra målingene av det ferdige produktet. Det skyldes det faktum at produktene våre er individuelt designet og håndlaget. Imidlertid, hvis en eller flere målinger er veldig viktige, må du nevne før du bestiller. Vi vil ta stor vekt på dine krav i produksjonsprosessen. Dette vil sikre at produktet blir produsert så nært som mulig dine behov.

IT: Le misure menzionate nei disegni e nei siti Web di TimberIN sono solo dati approssimativi. Differiranno dalle misure del prodotto finito. È dovuto al fatto che i nostri prodotti sono progettati e realizzati a mano individualmente. Tuttavia, se una o più misurazioni sono molto importanti, si prega di menzionare prima di ordinare. Presteremo grande attenzione alle vostre esigenze nel processo di produzione. Ciò garantirà che il prodotto sarà prodotto il più vicino possibile alle vostre esigenze.

NL: De in de tekeningen en op TimberIN-websites genoemde metingen zijn slechts benaderende gegevens. Ze zullen verschillen van de afmetingen van het eindproduct. Het is te wijten aan het feit dat onze producten individueel zijn ontworpen en met de hand zijn gemaakt. Als een of meer metingen erg belangrijk zijn, vermeld dit dan voordat u bestelt. We zullen veel aandacht besteden aan uw eisen in het productieproces. Dit zorgt ervoor dat het product zo dicht mogelijk bij uw eisen wordt geproduceerd.

SWE: Mätningarna som nämns på ritningarna och på TimberIN-webbplatser är endast ungefärliga data. De kommer att skilja sig från måtten på den färdiga produkten. Det beror på att våra produkter är individuellt designade och handgjorda. Om en eller flera mätningar är mycket viktiga, berätta dock innan du beställer. Vi kommer att ägna stor uppmärksamhet åt dina krav i produktionsprocessen. Detta kommer att säkerställa att produkten produceras så nära dina krav som möjligt.

PL: Pomiary wymienione na rysunkach i na stronach internetowych TimberIN są jedynie danymi przybliżonymi. Będą się różnić od pomiarów gotowego produktu. Wynika to z faktu, że nasze produkty są indywidualnie zaprojektowane i wykonane ręcznie. Jeśli jednak co najmniej jeden pomiar jest bardzo ważny, należy o tym wspomnieć przed złożeniem zamówienia. Zwrócimy dużą uwagę na Twoje wymagania w procesie produkcyjnym. Zapewni to, że produkt będzie produkowany jak najbliżej Twoich wymagań.

OUTDOOR OVAL SAUNA WITH AN INTEGRATED HOT TUB TECHNICAL SHEET

TimberIN
BALTIC SPA & SAUNAS

Table of contents

OUTDOOR OVAL SAUNA 4600 X 2400 MM WITH AN INTEGRATED HOT TUB 3
GENERAL INFO 4
LAYOUT 5
BASE MEASUREMENTS 6
HARVIA HEATERS 8

TimberIN

OUTDOOR OVAL SAUNA 4600 X 2400 MM WITH AN INTEGRATED HOT TUB



GENERAL INFO

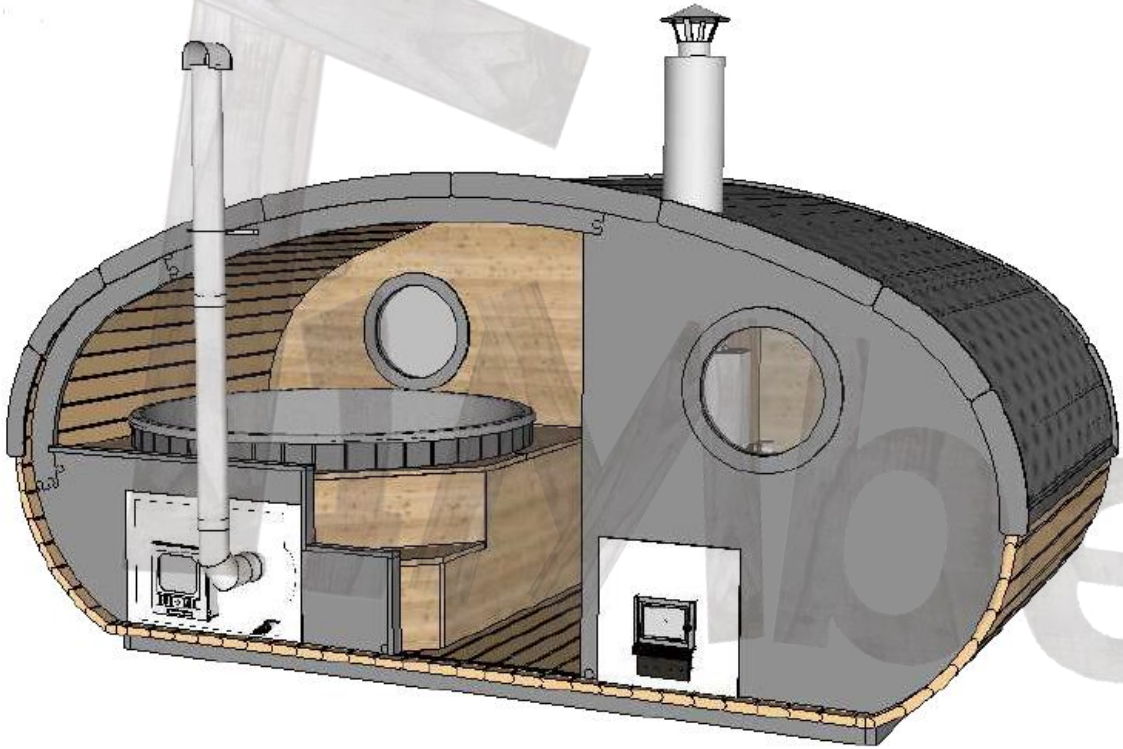

MODEL	HOBBIT
Seating capacity	2 – 4 people
Dimensions	4600 x 2400 mm
Weight	1200 kg
Hot tub inside diameter	⌀ 2000 mm
Round window	⌀ 500 mm
Door dimensions	1690 x 590 mm
Wood type	Thermowood
Recommended official "Harvia" heater	Harvia 20 SL Harvia Cilindro 9 kW

LAYOUT

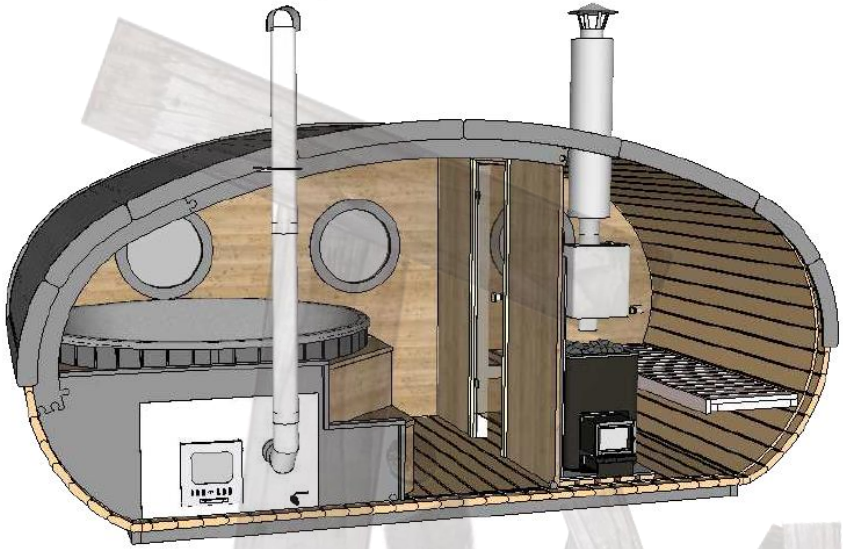

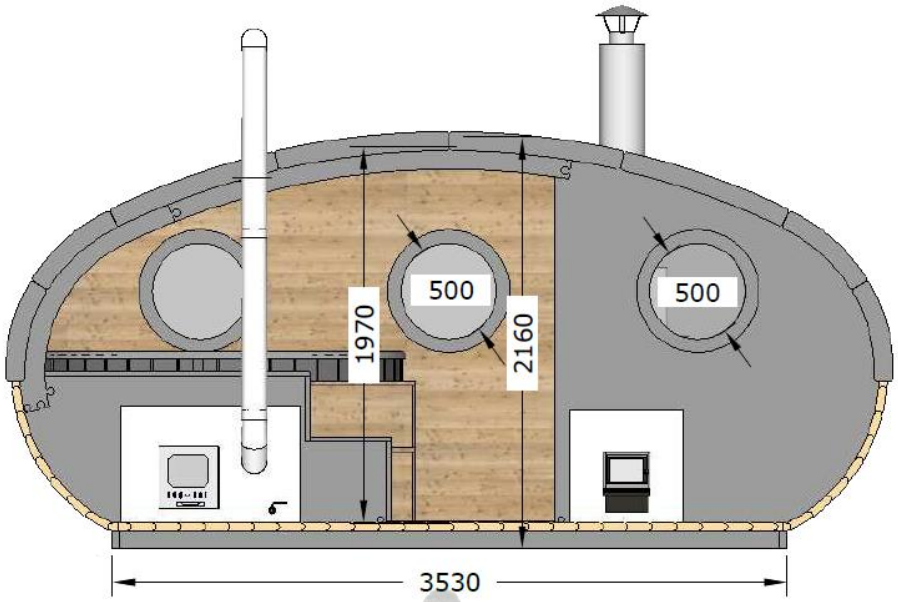

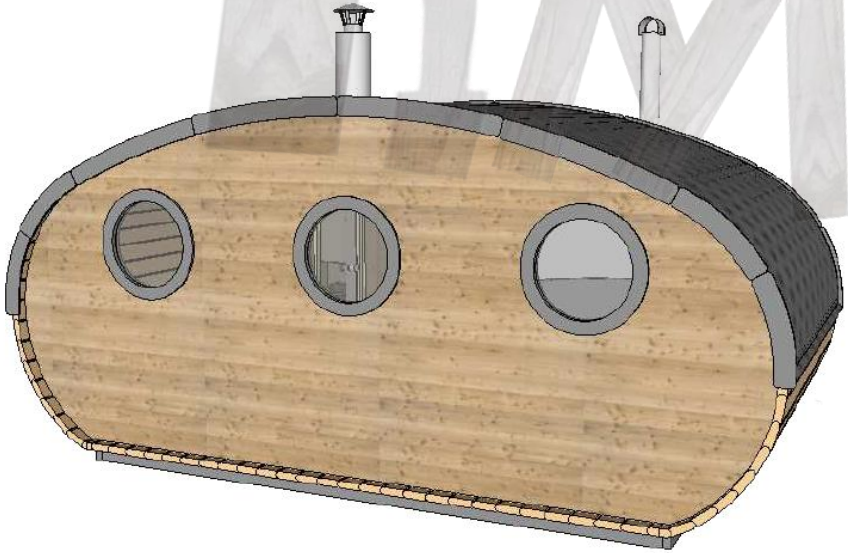

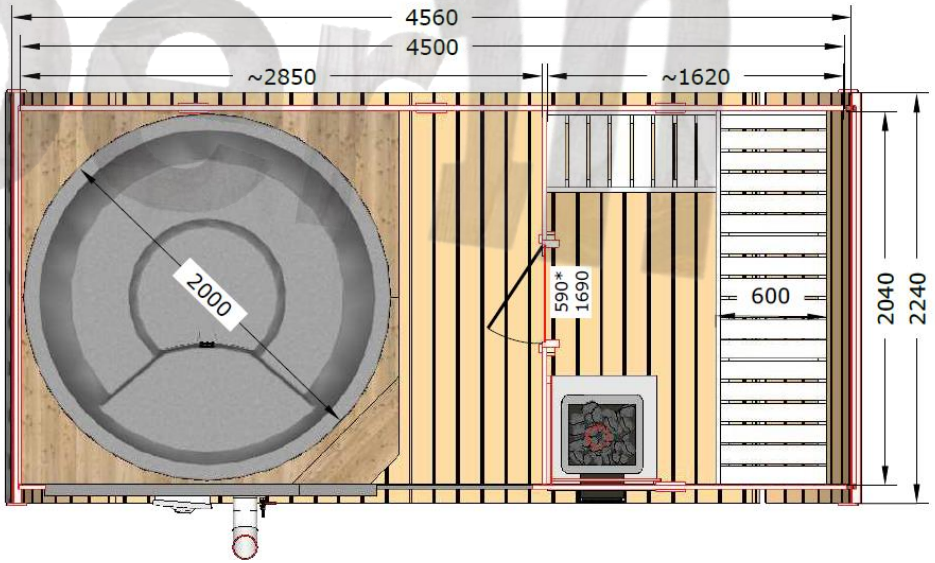

Imberia

BASE MEASUREMENTS

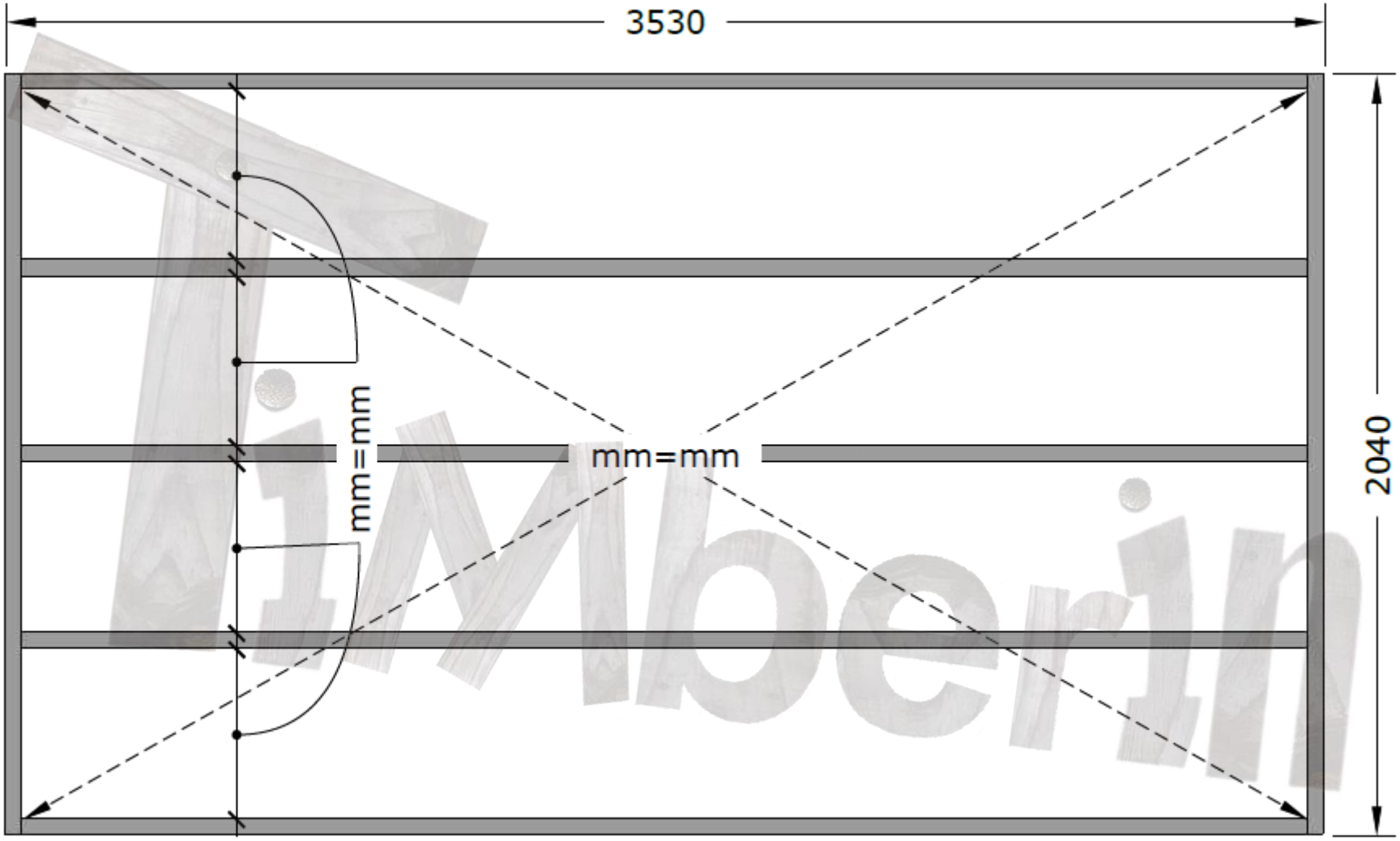

DELIVERY INFO

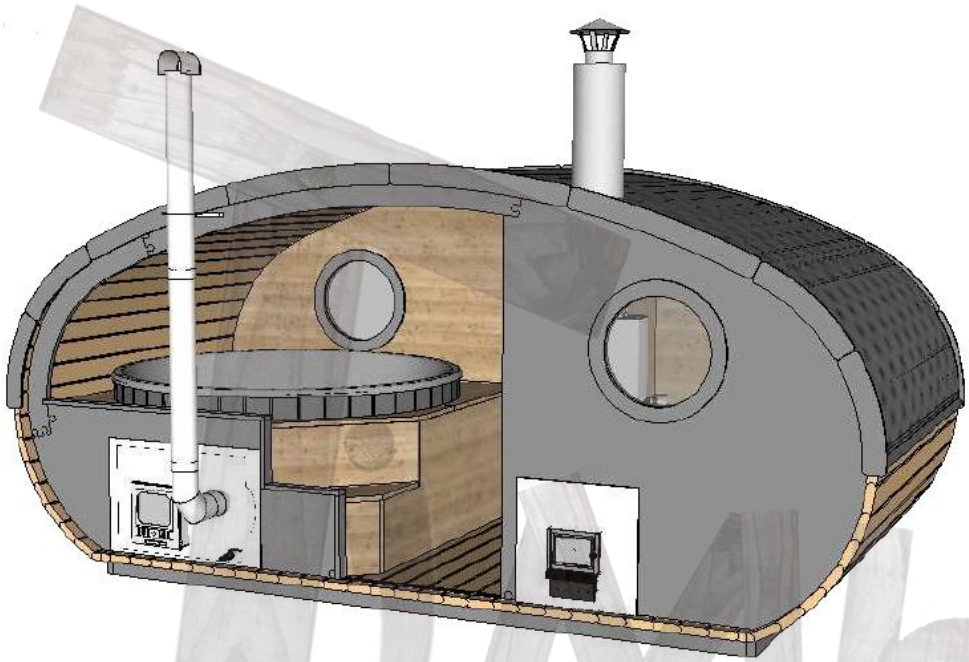

	DELIVERY INFO
Assembled sauna measurements:	4.6 x 2.3 x 2.3 Weight 950 kg

Timberin

HARVIA HEATERS

Harvia 20 SL + chimney (logs loaded from outside instead of inside)	Cilindro 9 kW (PC90) with an integrated control unit
 The SL models are designed for people who want to conveniently heat their sauna from another room or outside the building. SL stoves provide great bathing in small and medium-sized saunas. **Output 24,1 kW** **Stones max. 40 kg** **User manual HERE**	 Harvia Cilindro electric heater's massive sauna stone amount provides enjoyable sauna bath. Cilindro has an apertured outer casing made of stainless steel. You can adjust the nature of the heat from soft to sharp by throwing water either to the side of the heater or straight on top of the stone pillar. **Output 9 kW** **Stones max. 80 kg** **User manual HERE**

iMberin

WOOD BURNING HARVIA HEATER SAFETY DISTANCES APPLIED IN TIMBERIN SAUNAS

ACCORING TO OFFICIAL HARVIA HEATERS SAFETY REQUIREMENTS

HARVIA M3 / HARVIA M3 SL:

- Walls and benches made of inflammable materials. The minimum safety distances to inflammable materials:
  - on either side – 25 cm (B),
  - behind the stove – 30 cm (C), *due to installed cetris panel behind the heater the distance can be minimized,*
  - in the front – approx. 30 cm (D).
- Heater ground area is covered with cetris panel.

HARVIA 20 PRO / HARVIA 20 SL:

- Walls and benches made of inflammable materials. The minimum safety distances to inflammable materials:
  - on either side – 30 cm (B),
  - behind the stove – 30 cm (C), *due to installed cetris panel behind the heater the distance can be minimized,*
  - in the front – approx. 30 cm (D).
- Heater ground area is covered with cetris panel.

SAUNA CHIMNEY:

- Non insulated chimney min. 50 cm from inflammable materials (*side materials can be cover with cetris panel to reduce the distance*).
- Insulation between roof and insulated chimney min. 10 cm.
- Chimney insulation going down from the roof min. 43 cm.

	A min.	B min.	C min.	D min.
M1, M2, M3/SL, Classic 140	1200	250	300	300
20 Pro, 20 SL/Duo, 20 ES Pro/S, 20 Boiler, 20 SL Boiler, Premium/VS, Classic 220/Duo, 20 RS/LS Pro	1300	300	300	300
26 Pro, Classic 280	1280	375	375	375
36, 36 Duo	1250	500	500	500
Linear 16, 16	1300	300	350	400
Linear 22, 22/S, Linear 22 RS/LS/ES, 22 RS/LS/ES S	1265	400	380	500
Linear 28	1380	400	400	500

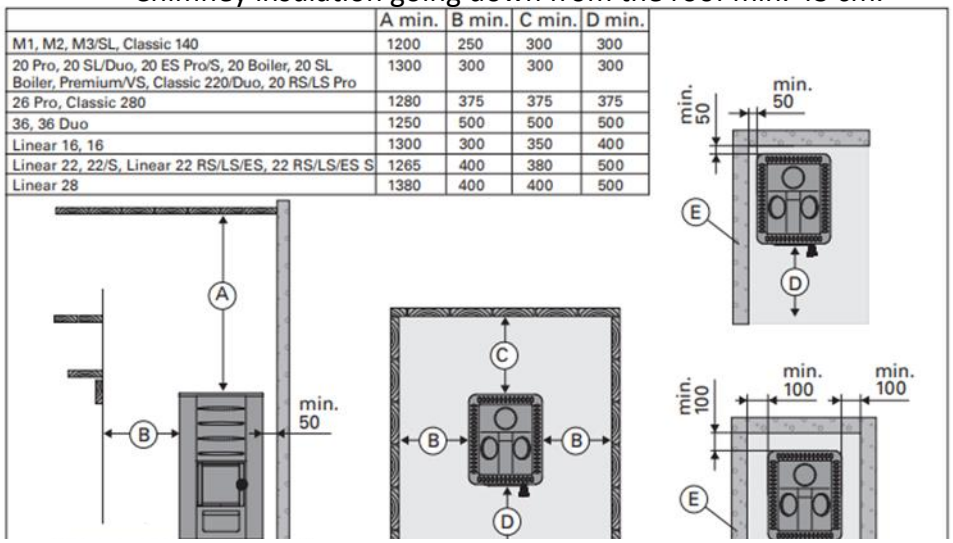

Figure 1 Safety distances (all dimensions in millimeters)

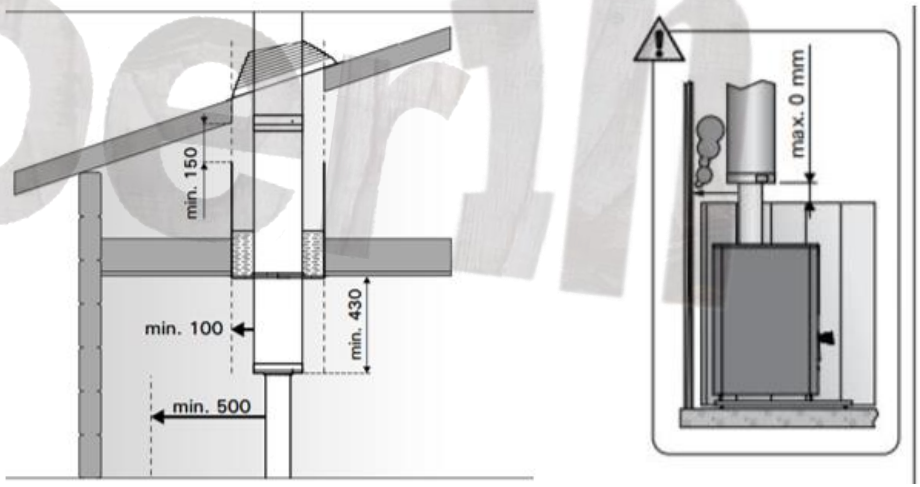

Figure 2 Safety distances for chimney (all dimensions in millimeters)

INFORMACIÓN ADICIONAL

Las páginas siguientes añaden información actual de TimberIN (datos de 11/2026) a la ficha técnica original de las páginas anteriores. Si algún detalle difiere, consúltenos; se aplica el plano de pedido aprobado.

En esta sección

TimberIN Nordic Sauna & Hot Tub Combo Hobbiton™ – ficha 11

TimberIN Nordic Sauna & Hot Tub Combo Hobbiton™ – ficha técnica

Un edificio redondeado de estilo Hobbit en Thermowood que combina una cabina de sauna para 2–4 personas y un jacuzzi abierto (diámetro interior 1.800 mm, 4–6 personas) en un extremo. Calefacción del jacuzzi: leña, eléctrica o híbrida; estufa de la sauna: leña o eléctrica. Se entrega montado de fábrica.

Una medida: aprox. 4.600 × 2.400 mm · Thermowood · sauna 2–4 personas · jacuzzi Ø 1.800 mm, 4–6 personas

Datos técnicos

Planta	Aprox. 4.600 × 2.400 mm
Construcción	Un edificio redondeado: cabina de sauna y jacuzzi abierto en un extremo
Sauna	2–4 personas; bancos; puerta de entrada de vidrio 1.690 × 590 mm; tres ventanas redondas en la pared trasera y una en la delantera
Jacuzzi	Diámetro interior 1.800 mm, 4–6 personas; cuba de polipropileno
Madera	Thermowood
Tejado	Tejado negro
Incluido, jacuzzi	Iluminación LED, masaje de aire, tapa de cuero aislada, filtro de arena y filtro UV
Incluido, sauna	Bancos, puerta de vidrio, iluminación LED interior y exterior, una estufa Harvia (ver abajo)

Calefacción: jacuzzi y sauna

Elección	Opción	Detalles
Calefacción del jacuzzi (elija una)	**Leña**	Estufa de leña integrada AISI 316
	Eléctrica	Calentador eléctrico 6 kW (preparado para Wi-Fi – módulo Wi-Fi como complemento)
	Híbrida	Calentador eléctrico 6 kW + estufa de leña integrada
Estufa de la sauna (elija una)	**Leña**	Harvia 20 SL, 24,1 kW, con chimenea; carga de leña desde el exterior
	Eléctrica	Harvia Cilindro PC90, 9 kW, control integrado

Cada calefacción del jacuzzi se combina con cualquiera de las dos estufas de sauna (seis configuraciones). Precios: vea la página del producto.

Conexión eléctrica: calentador del jacuzzi 6 kW 220 V monofásico 26 A o 380 V trifásico 14 A (calentador más potente opcional: 9 kW 14 A, 12 kW 18 A, 15 kW 22 A, 380 V trifásico); masaje de aire 220 V 4 A; hidromasaje 220 V 5 A; filtro de arena 220 V 2 A; Harvia PC90 400 V 3 × 16 A (cable 5 × 2,5 mm²) o 230 V 1 × 40 A. La versión de leña también necesita electricidad para la iluminación, el masaje y los filtros. Un electricista cualificado dimensiona la instalación según los manuales del equipo.

Opciones

Hidromasaje	Sistema de hidromasaje para el jacuzzi
Smart SPA (Wi-Fi)	Kits inteligentes para el masaje de aire, el filtro de arena y el calentador eléctrico (programación)
Calentador eléctrico	Conexión monofásica o trifásica; calentador eléctrico más potente (9, 12 o 15 kW)
Remolque	Remolque de doble eje con frenos